MHC

MILANO HOME CONCEPT

DESIGNED AND MADE IN ITALY

СОДЕРЖАНИЕ

ГОСТИНЫЕ

1. ДИВАНЫ
2. МОДУЛЬНЫЕ ДИВАНЫ
3. ПРИДИВАННЫЕ СТОЛИКИ
4. КРЕСЛА
5. ЖУРНАЛЬНЫЕ И КОФЕЙНЫЕ СТОЛИКИ
6. КОНСОЛИ
7. ТВ-ТУМБЫ
8. СТЕЛЛАЖИ И БИБЛИОТЕКИ

СПАЛЬНИ

9. КРОВАТИ
10. ПРИКРОВАТНЫЕ ТУМБЫ
11. КОМОДЫ И ВЫСОКИЕ КОМОДЫ
12. ТУАЛЕТНЫЕ СТОЛИКИ
13. ПУФЫ
14. БАНКЕТКИ

СТОЛОВАЯ

15. СТОЛЫ
16. СТУЛЬЯ
17. БУФЕТЫ, СЕРВАНТЫ

ГАРДЕРОБНЫЕ

18. ГАРДЕРОБНЫЕ

АКСЕССУАРЫ И ЗЕРКАЛА

19. ВАЗЫ И СТАТУЭТКИ
20. ПЬЕДЕСТАЛЫ
21. ЗЕРКАЛА

ТЕХНИЧЕСКИЕ ХАРАКТЕРИСТИКИ

22. ТЕХНИЧЕСКИЕ ХАРАКТЕРИСТИКИ

ДИВАНЫ

APOLLO

1 Диван Apollo

2 ТВ-тумба Apollo

ДИВАН APOLLO

ХАРАКТЕРИСТИКИ

- **Каркас:** сочетание пород дерева: сосна/береза
- **Обивка:** высококачественная ткань, кожа
- **Наполнитель:** пенополиуретан высшей категории
- **Ножки:** сталь с фирменным принтом MHC
  в цвете: желтое, розовое золото; никель; латунь

⊕ С раскладным механизмом “Sedaflex” для гостевого сна.
Ширина спального места 150 см, высота матраса 10 см.

РАЗМЕРЫ (ш;г;в)

- **Кресло** 1080*1080*900
- **Диван** 1860*1080*900
- **Диван** 2400*1080*900

⊕ **Диван-кровать** 2200*1100*940

DANTE-A

1 Диван Dante-A

2 Столик Pino

ДИВАН DANTE-A

ХАРАКТЕРИСТИКИ

- **Каркас:** сочетание пород дерева: сосна/береза
- **Обивка и кант:** высококачественная ткань, кожа
- **Наполнитель:** пенополиуретан высшей категории
- **Ножки:** металл в цвете: желтое, розовое золото; никель; латунь;
- С раскладным механизмом “Sedaflex” для гостевого сна. Ширина спального места 150 см, высота матраса 10 см.

РАЗМЕРЫ (Ш;Г;В)

- **Кресло** 1100*960*750
- **Диван** 1980*960*750
- **Диван** 2380*960*750
- **Диван-кровать** 2200*960*840

Механизм “Sedaflex”

DANTE-B

1 Диван Dante-B

2 Пуф Alice handle-A

3 Столик Pino

4 Кресло Pier

ДИВАН DANTE-B

ХАРАКТЕРИСТИКИ

- **Каркас:** сочетание пород дерева: сосна/береза
- **Обивка и кант:** высококачественная ткань, кожа
- **Наполнитель:** пенополиуретан высшей категории
- **Ножки:** металл в цвете: желтое, розовое золото; никель; латунь;
- С раскладным механизмом “Sedaflex” для гостевого сна. Ширина спального места 150 см, высота матраса 10 см.

РАЗМЕРЫ (Ш;Г;В)

- **Кресло** 1100*960*750
- **Диван** 1980*960*750
- **Диван** 2380*960*750
- **Диван-кровать** 2200*960*840

Механизм “Sedaflex”

ENEA

1 Диван Enea

2 Столик Adone A

3 Столик Leti

ДИВАН ENEA

ХАРАКТЕРИСТИКИ

- **Каркас:** сочетание пород дерева: сосна/береза
- **Обивка:** высококачественная ткань, кожа
- **Наполнитель:** пенополиуретан высшей категории
- **Ножки и декоративное кольцо:** металл в цвете: желтое, розовое золото; никель; латунь;
- С раскладным механизмом “Sedaflex” для гостевого сна.
- Механизм "Пума" - легко трансформируется. Подходит для ежедневного использования. Комфортная посадка.

РАЗМЕРЫ (ш;г;в)

- **Кресло** 1180*880*800
- **Диван** 1940*880*800
- **Диван-кровать** 2320*880*800
- **Диван-кровать** 2540*960*820

Механизм “Пума”

ELIO

1 Диван Elio

2 Кресло Ebe

ДИВАН ELIO

ХАРАКТЕРИСТИКИ

- **Каркас:** сочетание пород дерева: сосна/береза
- **Обивка:** высококачественная ткань, кожа
- **Наполнитель:** пенополиуретан высшей категории
- **Ножки:** тонированный массив дерева

РАЗМЕРЫ (Ш;Г;В)

- **Кресло** 940*860*750
- **Диван** 1800*860*750
- **Диван** 2240*860*750

1 Диван Olimpio

2 Кресло Mia

3 Столик Ambrogio-A

4 Столик Michele

5 Библиотека Minerva

ДИВАН OLIMPIO

ХАРАКТЕРИСТИКИ

- **Каркас:** сочетание пород дерева: сосна/береза
- **Обивка:** высококачественная ткань, кожа
- **Наполнитель:** пенополиуретан высшей категории
- **Ножки:** металл в цвете: желтое, розовое золото; никель; латунь;

РАЗМЕРЫ (Ш;Г;В)

- **Кресло** 940*860*780
- **Диван** 1800*860*780
- **Диван** 2240*860*780

BRUNO

1 Диван Bruno

2 Кресло Bruno

3 Пуф Febo

4 Библиотека Minerva

ДИВАН BRUNO

ХАРАКТЕРИСТИКИ

- **Каркас**: сочетание пород дерева: сосна/береза
- **Обивка:** высококачественная ткань, кожа
- **Наполнитель:** пенополиуретан высшей категории
- **Ножки:** массив дерева с металлическими наконечниками в цвете: желтое, розовое золото; никель; латунь;

РАЗМЕРЫ (ш;г;в)

- **Кресло** 980*850*830
- **Диван** 2000*890*800
- **Диван** 2400*890*800
- **Диван** 2820*890*800

1 Диван Golia

2 Столик Michele

ДИВАН GOLIA

ХАРАКТЕРИСТИКИ

- **Каркас:** сочетание пород дерева: сосна/береза
- **Обивка и кант:** высококачественная ткань, кожа
- **Наполнитель:** пенополиуретан высшей категории
- **Ножки:** металл в цвете: желтое, розовое золото; никель; латунь;

РАЗМЕРЫ (Ш;Г;В)

- **Кресло** 940*910*750
- **Диван** 1760*910*750
- **Диван** 2200*910*750

1 Диван Ian

2 Пуф Alice handle-A

3 Кресло Ping

ДИВАН IAN

ХАРАКТЕРИСТИКИ

- **Каркас:** сочетание пород дерева: сосна/береза
- **Обивка и кант:** высококачественная ткань, кожа
- **Наполнитель:** пенополиуретан высшей категории
- **Ножки:** металл в цвете: желтое, розовое золото; никель; латунь;

РАЗМЕРЫ (ш;г;в)

- **Кресло** 1300*1000*730
- **Диван** 1960*1000*730
- **Диван** 2170*1000*730
- **Диван** 2380*1000*730

1 Диван Icaro-B

ДИВАН ICARO-B

ХАРАКТЕРИСТИКИ

- **Каркас:** сочетание пород дерева: сосна/береза
- **Обивка и кант:** высококачественная ткань, кожа
- **Наполнитель:** пенополиуретан высшей категории
- **Ножки:** металл в цвете: желтое, розовое золото; никель; латунь;

РАЗМЕРЫ (Ш;Г;В)

- **Кресло** 1140*950*720
- **Диван** 1900*950*720
- **Диван** 2150*950*720
- **Диван** 2400*950*720

KARL

1 Диван Karl

2 Кресло Ebe

ДИВАН KARL

ХАРАКТЕРИСТИКИ

- **Каркас:** сочетание пород дерева: сосна/береза
- **Обивка и кант:** высококачественная ткань, кожа
- **Наполнитель:** пенополиуретан высшей категории
- **Ножки:** металл в цвете: желтое, розовое золото; никель; латунь;
- **Декоративная пряжка:** металл в цвете: желтое, розовое золото; никель;

Механизм "Пума" - легко трансформируется.
Подходит для ежедневного использования. Комфортная посадка.

РАЗМЕРЫ (ш;г;в)

Диван-кровать 2360*1100*920

Диван-кровать 2500*1100*920

Механизм “Пума”

PAOLO-A

1 Диван Paolo-A

2 Столик Leti

3 Столик Adone-B

ДИВАН PAOLO-A

ХАРАКТЕРИСТИКИ

- **Каркас:** сочетание пород дерева: сосна/береза
- **Обивка:** высококачественная ткань, кожа
- **Наполнитель:** пенополиуретан высшей категории
- **Ножки:** металл в цвете: желтое, розовое золото; никель; латунь;
- С раскладным механизмом “Sedaflex” для гостевого сна.
- Механизм "Пума" - легко трансформируется. Подходит для ежедневного использования. Комфортная посадка.

РАЗМЕРЫ (Ш;Г;В)

- **Кресло** 1060*880*750
- **Диван** 1860*880*750
- **Диван** 2400*880*750
- **Диван-кровать** 2140*1000*840
- **Диван-кровать** 2540*960*820

Механизм “Пума”

PAOLO-B

1 Диван Paolo-B

2 Столик Ambrogio-A

3 Столик Michele

ДИВАН PAOLO-B

ХАРАКТЕРИСТИКИ

- **Каркас:** сочетание пород дерева: сосна/береза
- **Обивка:** высококачественная ткань, кожа
- **Наполнитель:** пенополиуретан высшей категории
- **Ножки:** металл в цвете: желтое, розовое золото; никель; латунь;

⊕ Механизм "Пума" - легко трансформируется. Подходит для ежедневного использования. Комфортная посадка.

РАЗМЕРЫ (Ш;Г;В)

- **Кресло** 1100*880*750
- **Диван** 1880*880*750
- **Диван** 2400*880*750

⊕ **Диван-кровать** 2140*1000*840

Механизм “Пума”

PARIDE

1 Диван Paride

2 Столики Adone

3 Кресло Paride

ДИВАН PARIDE

ХАРАКТЕРИСТИКИ

- **Каркас:** сочетание пород дерева: сосна/береза
- **Обивка и кант:** высококачественная ткань, кожа
- **Наполнитель:** пенополиуретан высшей категории
- **Ножки:** массив Дуба
- Декоративные подушки входят в стоимость
- С раскладным механизмом “Sedaflex” для гостевого сна. Ширина спального места 150 см, высота матраса 10 см.

РАЗМЕРЫ (Ш;Г;В)

- **Кресло** 1140*1100*690
- **Диван** 1980*1100*690
- **Диван** 2400*1100*690
- **Диван-кровать** 2220*1120*760

Механизм “Sedaflex”

PEPPINO-A

1 Диван Peppino-A

2 Столик Colombo

3 Кресло Peppino-B

ДИВАН PEPPINO-A

ХАРАКТЕРИСТИКИ

- **Каркас**: сочетание пород дерева: сосна/береза
- **Обивка:** высококачественная ткань, кожа
- **Наполнитель:** пенополиуретан высшей категории
- **Ножки:** массив дерева в лаке высокий глянец

РАЗМЕРЫ

- **Кресло** 920*820*760
- **Диван** 1750*950*760
- **Диван** 1980*950*760
- **Диван** 2250*950*760

PEPPINO-B

1 Диван Peppino-B

2 Столик Delphi

3 Кресло Peppino-B

ДИВАН PEPPINO-A

ХАРАКТЕРИСТИКИ

- **Структура**: сочетание пород дерева: сосна/береза
- **Обивка и кант:** высококачественная ткань, кожа
- **Наполнитель:** пенополиуретан высшей категории
- **Ножки:** массив дерева в лаке высокий глянец

РАЗМЕРЫ (Ш;Г;В)

- **Кресло** 920*820*760
- **Диван** 1750*950*760
- **Диван** 1950*950*760
- **Диван** 2250*950*760

PLATONE

1 Диван Platone

2 Пуф Socrate

3 Столики Figaro

ДИВАН PLATONE

ХАРАКТЕРИСТИКИ

- **Каркас:** сочетание пород дерева: сосна/береза
- **Обивка:** высококачественная ткань, кожа
- **Наполнитель:** пенополиуретан высшей категории
- **Ножки:** сталь с фирменным принтом МНС
  в цвете: желтое, розовое золото; никель; латунь

РАЗМЕРЫ (Ш;Г;В)

- **Кресло** 1280*1040*850
- **Диван** 1930*1040*850
- **Диван** 2190*1040*850
- **Диван** 2450*1040*850

RIGOLETTO

1 Диван Rigoletto

2 Столик Stefano-C

3 Кресло Luchilla

4 Столик Stefano-B

ДИВАН RIGOLETTO

ХАРАКТЕРИСТИКИ

- **Каркас:** сочетание пород дерева: сосна/береза
- **Обивка и кант:** высококачественная ткань, кожа
- **Наполнитель:** пух и перо
- **Ножки:** массив ореха

РАЗМЕРЫ

- **Кресло** 980*1000*840
- **Диван** 2100*1030*840
- **Диван** 2300*1030*840
- **Диван** 2600*1030*840

RIGOLETTO RING

1 Диван Rigoletto Ring

2 Столик Ambrogio-A

3 Столик Michele

ДИВАН RIGOLETTO RING

ХАРАКТЕРИСТИКИ

- **Каркас:** сочетание пород дерева: сосна/береза
- **Обивка и кант:** высококачественная ткань, кожа
- **Наполнитель:** пух и перо
- **Ножки:** массив ореха
- **Фирменный декор:** металл в цвете: желтое, розовое золото; никель;

РАЗМЕРЫ (Ш;Г;В)

- **Кресло** 980*1000*840
- **Диван** 2100*1030*840
- **Диван** 2380*1030*840
- **Диван** 2600*1030*840

VITTORIO

1 Диван Vittorio

2 Пуф Cleo

3 Столик Michele

4 Консоль Apollo

ДИВАН VITTORIO

ХАРАКТЕРИСТИКИ

- **Каркас:** сочетание пород дерева: сосна/береза
- **Обивка и кант:** высококачественная ткань, кожа
- **Наполнитель:** пружинный блок
- **Ножки:** металл в цвете: желтое, розовое золото; никель;

РАЗМЕРЫ (Ш;Г;В)

- **Кресло** 1050*1040*800
- **Диван** 1850*1040*800
- **Диван** 2150*1040*800
- **Диван** 2400*1040*800
- **Диван** 2600*1040*800
- **Диван** 2900*1040*800

ДИВАНЫ

КАРКАС

СОСТОИТ ИЗ МАССИВА НАТУРАЛЬНОГО ДЕРЕВА, ПРИДАЮЩЕГО КОНСТРУКЦИИ БОЛЬШУЮ ПРОЧНОСТЬ И ДОЛГОВЕЧНОСТЬ.

НАПОЛНИТЕЛЬ

ПУХ, ПЕРО И ПЕНОПОЛИУРЕТАН (ЭКОЛОГИЧЕСКИ ЧИСТЫЙ И ГИПОАЛЛЕРГЕННЫЙ МАТЕРИАЛ)

МЕХАНИЗМЫ

ДИВАНЫ МНС МОГУТ БЫТЬ ОСНАЩЕНЫ МЕХАНИЗМАМИ («LUIDICHI», «SEDAFLEX», И «ПУМА») .

СЪЕМНЫЕ ЧЕХЛЫ

ПОМОГАЮТ ПОДДЕРЖИВАТЬ ЧИСТОТУ МЕБЕЛИ. ОБИВКУ ТЕПЕРЬ МОЖНО СНЯТЬ И ПОСТИРАТЬ В ЛЮБОЙ МОМЕНТ.

ТКАНИ

ШИРОКИЙ АССОРТИМЕНТ ТКАНЕЙ НА ЛЮБОЙ ВКУС.

ДЕКОР

ДЕКОРАТИВНЫЕ ЭЛЕМЕНТЫ МЕБЕЛИ МНС ИЗГОТОВЛЕНЫ ИЗ СТАЛИ В ЦВЕТЕ: РОЗОВОЕ И ЖЕЛТОЕ ЗОЛОТО, НИКЕЛЬ, ЛАТУНЬ.

МОДУЛЬНЫЕ ДИВАНЫ

ARES

1 Модульный диван Ares

2 Столик Ambrogio-A

3 Пуф Alma

КОМПЛЕКТАЦИИ

ОПЦИИ

- **Каркас:** сочетание пород дерева: сосна/береза
- **Обивка и кант:** высококачественная ткань, кожа
- **Наполнитель:** пенополиуретан высшей категории
- **Ножки:** металл в цвете: желтое, розовое золото; никель; латунь;
- **Декоративная вставка:** керамика

РАЗМЕРЫ (Ширина-Глубина-Высота)

- **Кресло** 1270*1120*890
- **Диван** 2020*1120*890
- **Диван** 2270*1120*890
- **Диван** 2520*1120*890
- **Центральный модуль** 750*1120*890
- **Правый/левый модуль** 2260*1120*890
- **Правый/левый модуль** 2010*1120*890
- **Правый/левый модуль** 1760*1120*890
- **Шезлонг** 1120*1600*890
- **Модуль** 1100*1100*400
- **Угл. модуль** 1120*1600*890
- **Модуль** 1500*1120*890
- **Модуль** 1750*1120*890
- **Модуль** 2000*1120*890
- **Пуф** 1100*1100*400
- **Стеганый пуф** 1100*1100*400

Декор: Керамика

DIEGO

1 Модульный диван Diego

2 Пуф Febo

3 Столик Vespucci

4 Кресло Antonio

КОМПЛЕКТАЦИИ

ОПЦИИ

- **Каркас:** сочетание пород дерева: сосна/береза
- **Обивка и кант:** высококачественная ткань, кожа
- **Наполнитель:** пенополиуретан высшей категории
- **Ножки:** металл в цвете: желтое, розовое золото; никель; латунь;
- **Декоративная вставка:** высококачественная сталь в цвете: желтое золото; никель;

РАЗМЕРЫ (Ш;Г;В)

- **Кресло** 1270*1120*890
- **Диван** 2020*1120*890
- **Диван** 2270*1120*890
- **Диван** 2520*1120*890
- **Центральный модуль** 750*1120*890
- **Правый/левый модуль** 2260*1120*890
- **Правый/левый модуль** 2010*1120*890
- **Правый/левый модуль** 1760*1120*890
- **Шезлонг** 1120*1600*890
- **Модуль** 1100*1100*400
- **Угл. модуль** 1120*1600*890
- **Модуль** 1500*1120*890
- **Модуль** 1750*1120*890
- **Модуль** 2000*1120*890
- **Пуф** 1100*1100*400
- **Стеганый пуф** 1100*1100*400

FRANCESCA

1 Диван Francesca

2 Столик Michele

3 Столик Leti

КОМПЛЕКТАЦИИ

ОПЦИИ

- **Каркас:** сочетание пород дерева: сосна/береза
- **Обивка и декоративная вставка:** высококачественная ткань, кожа
- **Наполнитель:** пенополиуретан высшей категории
- **Ножки:** металл в цвете: желтое, розовое золото; никель; латунь;
- **Подлокотник:** декоративная вставка из высококачественной ткани с металлической рамой

Механизм "Пума" - легко трансформируется. Подходит для ежедневного использования. Комфортная посадка.

РАЗМЕРЫ (Ш;Г;В)

- **Пуф** 950*1050*420
- **Модуль** 1040*1050*800
- **Угловой модуль** 1050*1050*800
- **Левый/правый модуль** 1250*1050*82
- **Левый/правый модуль** 1900*1050*820
- **Левый/правый модуль** 2300*1050*820
- **Левый/правый модуль** 1900*1050/1780*820
- **Левый/правый модуль** 2300* 1050/1780*820
- **Кресло** 1050*1050*820
- **Диван** 1900*1050*820
- **Диван** 2100*1050*820
- **Диван** 2400*1050*820

Механизм “Пума”

ICARO

1 Модульный диван Icaro-C

2 Столики Delphi

3 Столики Delphi

4 Кресло Ping

КОМПЛЕКТАЦИИ

ОПЦИИ

- **Каркас:** сочетание пород дерева: сосна/береза
- **Обивка и кант:** высококачественная ткань, кожа
- **Наполнитель:** пенополиуретан высшей категории
- **Ножки:** металл в цвете: желтое, розовое золото; никель; латунь;

⊕ Механизм "Пума" - легко трансформируется. Подходит для ежедневного использования. Комфортная посадка.

РАЗМЕРЫ (Ш;Г;В)

- **Модуль** 960*920*720
- **Угловой модуль** 920*920*720
- **Левый/правый модуль** 1200*920*720
- ⊕ **Левый/правый модуль** 1900*920*720
- **Левый/правый модуль** 2150*920*720
- **Кресло** 1140*920*720
- **Диван** 1900*920*720
- **Диван** 2150*920*720
- ⊕ **Диван** 2400*920*720

Механизм “Пума”

MARIO

1 Модульный диван Mario

КОМПЛЕКТАЦИИ

Механизм “Duniya mini”

ОПЦИИ

- **Каркас:** сочетание пород дерева: сосна/береза
- **Обивка:** высококачественная ткань, кожа
- **Наполнитель:** пенополиуретан высшей категории
- **Ножки:** металл в цвете: желтое, розовое золото; никель; латунь;
- **Декоративная пряжка:** металл в цвете: желтое, розовое золото; никель;
- С раскладным механизмом “Duniya mini” для ежедневного сна.

РАЗМЕРЫ (Ш;Г;В)

- **Пуф** 1040*1040*380
- **Отдельный модуль** 1040*1040*860
- **Угловой модуль** 1040*1040*860
- **Левый/правый модуль** 1250*1040*860
- **Правый/левый шезлонг** 1050*1900*860
- **Диван-кровать с 1-м подлокотником** 2120*1040*920
- **Диван-кровать с 2-мя подлокотниками** 2280*1040*920
- **Модуль с левым подлокотником 1250 + пуф 1040 + мод. с правым подлок. 1250**
- **Левый элемент 1250 + угловой мод. 1040 + отдельный мод. 1040 + правый мод. 230**
- **Кресло** 1080*1040*860
- **Диван** 1800*1040*860
- **Диван** 2100x1040x860
- **Диван** 2300*1040*860
- **Диван** 2500*1040*860
- **Правый/левый элемент** 2300*1040*860
- **Правый/левый элемент** 2300*1040*860
- **Левый модуль 2300 + Правый шезлонг 1050**

NICOLA

1. Модульный диван Nicola
2. Пуф Alma
3. Стол Michele
4. Кресло Antonio

КОМПЛЕКТАЦИИ

ОПЦИИ

- **Каркас:** сочетание пород дерева: сосна/береза
- **Обивка:** высококачественная ткань или кожа с декоративным швом наизнанку
- **Наполнитель:** пух и перо
- **Ножки:** массив дерева
- **Библиотека в подлокотнике:** металл в цвете: желтое, розовое золото; никель;
- С раскладным механизмом “Duniya mini” для ежедневного сна.

РАЗМЕРЫ (Ш;Г;В)

- **Пуф** 1100*930*380
- **Угловой модуль** 1100*1100*920
- **Левый/правый модуль** 1200*1100*920
- **Левый/правый модуль** 2130*1100*920
- **Левый модуль** 1200 + **пуф** 1100 + **угловой модуль** 1100 + **правый модуль** 2130
- **Кресло** 1200*1100*920
- **Диван** 1850*1100*920
- **Диван** 2130*1100*920
- **Диван** 2420*1100*920
- **Диван-кровать** 2200*1100*960

Механизм “Duniya mini”

RICCARDO

1 Модульный диван Riccardo

КОМПЛЕКТАЦИИ

ОПЦИИ

- **Каркас:** сочетание пород дерева: сосна/береза
- **Обивка:** высококачественная ткань, кожа
- **Наполнитель:** пенополиуретан высшей категории
- **Ножки:** металл в цвете: желтое, розовое золото; никель; латунь;

РАЗМЕРЫ (Ш;Г;В)

- **Пуф** 950*1070*400
- **Угловой модуль** 1070*1070*920
- **Отдельный модуль** 950*1070*920
- **Правый/Левый модуль** 1200*1070*920
- **Правый/Левый модуль** 2150*1070*920
- **Левый модуль** 2150 + **угловой модуль** 1070 + **отдельный модуль** 950
- **Правый/Левый модуль** 1200*1070*920
- **Правый/Левый модуль** 2150*1070*920

TIMO

1 Модульный диван Timo

2 Столик Michele

3 Кресло Giada

КОМПЛЕКТАЦИИ

ОПЦИИ

- **Каркас:** сочетание пород дерева: сосна/береза
- **Обивка:** высококачественная ткань, кожа
- **Наполнитель:** пенополиуретан высшей категории
- **Ножки:** металл в цвете: желтое, розовое золото; никель; латунь;
- **Декор:** металлический декор спинки в цвете: желтое, розовое золото; никель;

РАЗМЕРЫ (Ш;Г;В)

- **Пуф** 1050*1050*400
- **Угловой модуль** 900*1050*820
- **Угловой модуль** 1350*1050*820
- **Правый/Левый модуль** 2000*1050*820
- **Диван** 1800*1050*820
- **Диван** 2200*1050*820
- **Диван** 2400*1050*820

1 Столик Timo

ПРИДИВАННЫЕ СТОЛИКИ

SAN MARCO-L

1 Консоль San Marco-L

Консоль San Marco-L

Отделка топа и полки: шпон экзотических пород дерева Эбони с лаковым покрытием (высокий глянец)

Основание: высококачественная сталь в цвете: желтое, розовое золото; никель;

San Marco-L
160*30*89

TIMO-L

1 Столик Timo-L

Столик Timo-L

Отделка: шпон экзотических пород дерева Эбони,
с матовым и высоко глянцевым покрытием в шахматном порядке
Декоративная вставка: сталь в цвете матовое желтое золото

Timo-L
105*40*60

КРЕСЛА

CANALETTO

1. Кресло Canaletto
2. Столик Figaro
3. Столик Giotto

Кресло Canaletto

Каркас: сочетание пород дерева: сосна/береза

Обивка и кант: высококачественная ткань, кожа

Наполнитель: пенополиуретан высшей категории

Ножки: массив орехового дерева на передних ножках установлено металлическое поворотное колесо

Canaletto
92*92*100

EBE

1. Кресло Ebe
2. Диван Elio
3. Столик Leti

Кресло Ebe

Каркас: сочетание пород дерева: сосна/береза

Обивка: высококачественная ткань, кожа

Наполнитель: пенополиуретан высшей категории

Ножки: высококачественная сталь в цвете: розовое золото

Ebe
78*76*74

BRUNO

1 Кресло Bruno

Кресло Bruno

Каркас: сочетание пород дерева: сосна/береза

Обивка: высококачественная ткань, кожа

Наполнитель: пенополиуретан высшей категории

Ножки: массив дерева с наконечниками из высококачественной стали в цвете: желтое, розовое золото; никель; латунь;

Bruno
98*85*83

FEDE

1. Кресло Fede
2. Кровать Enea
3. Столик Atena
4. Тумба Gio

Кресло Fede

Каркас: сочетание пород дерева: сосна/береза

Обивка: высококачественная ткань, кожа

Наполнитель: пенополиуретан высшей категории

Ножки: массив дерева

Fede
62*72*84

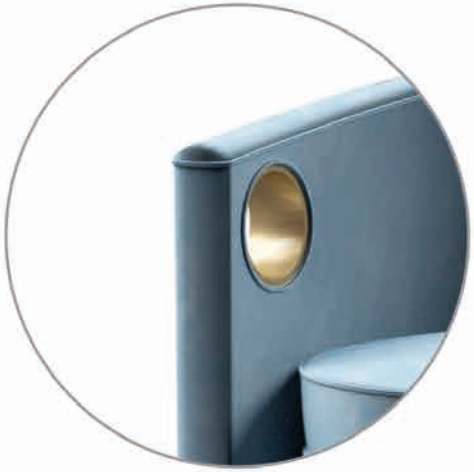

ELENA

1. Кресло Elena
2. Столик Atena
3. Пуф Alice Handle
4. Комод Gio-C

Кресло Elena

Каркас: сочетание пород дерева: сосна/береза

Обивка: высококачественная ткань, кожа

Наполнитель: пенополиуретан высшей категории

Ножки: высококачественная сталь в цвете: желтое, розовое золото; никель;

Декоративное кольцо: высококачественная сталь в цвете: желтое, розовое золото; никель;

Elena
78*86*70

Ш Г В

ANGELA

1 Кресло Angela

Кресло Angela

Каркас: сочетание пород дерева: сосна/береза

Обивка и кант: высококачественная ткань, кожа

Наполнитель: пенополиуретан высшей категории

Ножки: массив Дуба

Angela
110*95*83

Ш Г В

LINA

1. Кресло Lina
2. Комод Gianfranco
3. Пуф Laura

Кресло Lina

Каркас: сочетание пород дерева: сосна/береза

Обивка и кант: высококачественная ткань, кожа

Наполнитель: пенополиуретан высшей категории

Ножки: массив Дуба

Lina
110*95*83

CARAVAGGIO

1. Кресло Caravaggio
2. Столик Atena
3. Столик Giotto

Кресло Caravaggio

Каркас: сочетание пород дерева: сосна/береза

Обивка: высококачественная ткань или кожа с декоративными стяжками

Наполнитель: пенополиуретан высшей категории

Ножки: массив дерева

Caravaggio
80*70*78

MIA

1. Кресло Mia
2. Столик Ambrogio-A
3. Диван Olimpio
4. Столик Michele

Кресло Mia

Каркас: сочетание пород дерева: сосна/береза

Обивка: высококачественная ткань, кожа

Наполнитель: пенополиуретан высшей категории

Ножки: вращающаяся металлическая нога в цвете никель

Mia
78*75*84

ENEA

1. Кресло Enea
2. Столик Atena
3. Пуф Milo (Capitone)
4. Диван Enea

Кресло Enea

Каркас: сочетание пород дерева: сосна/береза

Обивка: высококачественная ткань, кожа

Наполнитель: пенополиуретан высшей категории

Ножки: металл в цвете: желтое, розовое золото; никель; латунь

Декоративное кольцо: высококачественная сталь в цвете: желтое, розовое золото; никель; латунь

Enea
118*88*80

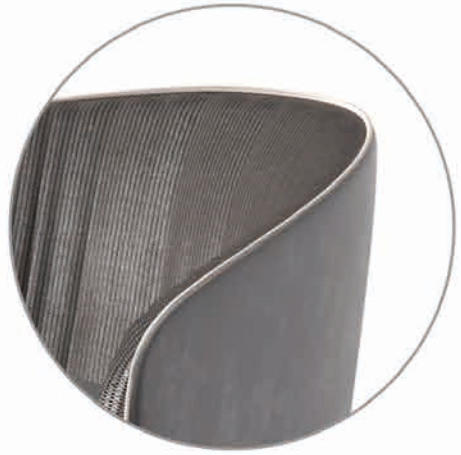

LUCILLA-A

1. Кресло Lucilla-A
2. Пуф Laura
3. Комод Gianfranco

Кресло Lucilla-A

Каркас: сочетание пород дерева: сосна/береза

Обивка и кант: высококачественная ткань, кожа

Наполнитель: пенополиуретан высшей категории

Ножки: высококачественная сталь в цвете: желтое, розовое золото

Lucilla A
80*90*80

LUCILLA-B

1. Кресло Lucilla-B
2. Столик San Marco
3. Диван Paolo
4. Пуф Laura

Кресло Lucilla-B

Каркас: сочетание пород дерева: сосна/береза

Обивка: высококачественная ткань, кожа

Декоративная стяжка на спинке кресла

Наполнитель: пенополиуретан высшей категории

Ножки: высококачественная сталь в цвете: желтое, розовое золото; никель;

Lucilla-B
82*92*80

PARIDE

1. Кресло Paride
2. Столик Adone
3. Диван Paride

Кресло Paride

Каркас: сочетание пород дерева: сосна/береза

Обивка: высококачественная ткань, кожа

Декоративная стяжка на подлокотнике

Наполнитель: пенополиуретан высшей категории

Ножки: высококачественная сталь в цвете: желтое, розовое золото; никель;

Paride
114*110*69

PIER

1 Кресло Pier

Кресло Pier

Каркас: сочетание пород дерева: сосна/береза

Обивка: высококачественная ткань, кожа

Наполнитель: пенополиуретан высшей категории

Ножки: высококачественная сталь в цвете: желтое, розовое золото; никель;

Декоративная стяжка на спинке кресла

Pier
90*90*85

Ш Г В

PING

1. Кресло Ping
2. Диван Icaro
3. Пуф Alice Handle
4. Столик Delphi

Кресло Ping

Каркас: сочетание пород дерева: сосна/береза

Обивка, кант и подушка: высококачественная ткань, кожа

Наполнитель: пенополиуретан высшей категории

Ножки: массив дерева

Опция: по запросу, ортопедическая подушка регулируемая по высоте

Ping
68*84*104

VITTORIO-A

1. Кресло Vittorio-A
2. Диван Vittorio
3. Пуф Laura
4. Столик Colombo

Кресло Vittorio-A

Каркас: сочетание пород дерева: сосна/береза

Обивка, кант и подушка: высококачественная ткань, кожа

Наполнитель: пенополиуретан высшей категории

Ножки: высококачественная сталь в цвете: желтое, розовое золото; никель;

Опция: по запросу, ортопедическая подушка регулируемая по высоте

Vittorio-A
74*84*110

Ш Г В

VITTORIO-B

1. Кресло Vittorio-B
2. Пуф Edipo
3. Кровать Vittorio
4. Тумба Nando

Кресло Vittorio-B

Каркас: сочетание пород дерева: сосна/береза

Обивка и кант: высококачественная ткань, кожа

Наполнитель: пенополиуретан высшей категории

Ножки: высококачественная сталь в цвете: желтое, розовое золото; никель;

Vittorio-B
76*80*90

ЖУРНАЛЬНЫЕ И КОФЕЙНЫЕ СТОЛИКИ

Ambrogio-A
40*40*48

AMBROGIO

Ambrogio-B
80*80*35

1. Столик Ambrogio-A
2. Столик Ambrogio-B

Столик Ambrogio

Отделка столешницы: шпон экзотической породы дерева “Эбони” или эмаль с лаковым покрытием (высокий глянец или матовый)
Столешница с декоративным скосом под 45°, декорированная шпоном
Отделка ноги: эмаль с лаковым покрытием (высокий глянец или матовый)
Отделка основания ноги: эмаль с лаковым покрытием (глянцевым или матовым)

Adone A
52*57,4

Adone B
80*43

Adone C
120*33

ADONE

1. Столик Adone-A
2. Столик Adone-B
3. Столик Adone-C
4. Диван Paride

Столик Adone

Столешница: МДФ, толщина 8 см

Декоративный скос под 45°

Материал основания: массив дерева

Отделка: эмаль с лаковым покрытием высокий глянец

Colombo-A
52*57

COLOMBO

Colombo-B
120*35

1. Столик Colombo-A
2. Столик Colombo-B
3. Кресло Vittorio-A
4. Диван Vittorio

Столик Colombo

Отделка столешницы: шпон экзотической породы дерева “Эбони” с лаковым покрытием высокий глянец

Основание: высококачественная сталь в цвете: желтое, розовое золото; никель;

Athena A
45*47

ATHENA

Athena B
120*35

1. Столик Athena-A
2. Столик Athena-B
3. Кресло Rigoletto
4. Диван Rigoletto Ring

Столик Athena

Отделка: шпон экзотической породы дерева “Эбони”
с лаковым покрытием высокий глянец
Основание: высококачественная сталь в цвете: желтое, розовое золото; никель;

Figaro-A
50*56

FIGARO

Figaro-B
120*35

1. Столик Figaro-A
2. Столик Figaro-B
3. Столик Figaro-B

Столик Figaro

Отделка столешницы: шпон экзотических пород дерева “Эбони” или “Орех” покрытый высокоглянцевым лаком

Основание: высококачественная сталь в цвете: желтое, розовое золото; никель;

Delphi-C
120*40

Delphi-B
52*49

Delphi-A
42*48

DELPHI

1. Столик Delphi-A
2. Столик Delphi-B
3. Столик Delphi-C
4. Диван Icaro

Столик Delphi

Отделка столешницы: керамика или закаленное стекло

Столешница с декоративным скосом под 45°

Основание: высококачественная сталь в цвете: желтое, розовое золото; никель;

LETI

1. Столик Leti
2. Кресло Isotta
2. ТВ-тумба Teodoro
4. Диван Diego

Столик Leti

Отделка столешницы: керамика “Portoro Ili Calacatta”

Основание: высококачественная сталь в цвете: желтое, розовое золо

Leti
45*50

Giotto-C
120*35.2

Giotto-B
80*47

Giotto-A
54*57.2

GIOTTO

1. Столик Giotto-B
2. Диван Platone
3. Пуф Socrate
4. Столик Figaro

Столик Giotto

Отделка столешницы: шпон Ореха с мраморной вставкой;
эмаль покрытая высокоглянцевым лаком с мраморной вставкой
Столешница с декоративным скосом под 45°, толщиной 10см.
Основание: высококачественная сталь в цвете: желтое, розовое золото; никель;

Pino B
50*50*55

PINO

Pino B
140*70*42

1. Столик Pino-A
2. Столик Pino-B
3. Диван Dante
4. Кресло Pier

Столик Pino

Отделка: шпон экзотической породы дерева “Эбони”
с лаковым покрытием высокий глянец
Основание: высококачественная сталь в цвете: желтое, розовое золото; никель;

MICHELE

1. Диван Francesca
2. Столик Mihele
3. Столик Leti

Столик Michele

Столешница: закаленное стекло с матовой отделкой по краю

Отделка ноги: бежевый набук

Отделка основания ноги: эмаль с покрытием высокий глянец

Michele
120*120*35

Santo-A
45*50

Santo-B
65*45

Santo-C
120*45

SANTO

1. Столик Santo-A
2. Кресло Pier
3. Столик Pino-A

Столик Santo

Отделка столешницы: шпон “Эбони” или “Орех” с лучевым подбором рисунка и высокоглянцевым покрытием или мрамор

Столешница с декоративным скосом под 45°

Отделка ноги: экокожа

Отделка основания ноги: высококачественная сталь в цвете: желтое, розовое золото; никель;

San Marco-A
48*48*48

San Marco-B
160*30*60

SAN MARCO

1. Столик San Marco-A
2. Столик San Marco-B
3. Диван Nicola

Столик San Marco

Отделка: шпон экзотической породы дерева “Эбони” с лаковым покрытием высокий глянец

Основание: высококачественная сталь в цвете: желтое, розовое золото; никель;

Vasco-A
50*50*60

VASCO

Vasco-B
140.5*80.5*41

1. Столик Vasco-A
2. Столик Vasco-B
3. Кресло Pier
4. Диван Dante-A

Столик Vasco

Отделка: шпон экзотических пород дерева с покрытием высокий глянец или серое закаленное стекло

Декоративные ножки: металл в цвете: желтое, розовое золото; никель;

КОНСОЛИ

APOLLO

Apollo
160*50*89

1 Консоль Apollo

Консоль Apollo

Отделка столешницы: шпон экзотических пород дерева Эрабле или Эбони
с лаковым покрытием (высокий глянец или матовый),
либо эмаль с лаковым покрытием (высокий глянец или матовый)
Столешница с декоративным скосом под 45°
Ноги: массив ясеня покрытый эмалью с лаком (высокий глянец или матовый)
Отделка ножек: декоративные элементы и наконечники из
высококачественной стали в цвете: желтое, розовое золото; никель;

ADONE-I

1. Консоль Adone-I
2. Маленький столик Adone-A

Консоль Adone-I

Столешница: МДФ, толщина 8 см

Декоративный скос под 45°

Материал основания: массив дерева

Отделка: эмаль с лаковым покрытием высокий глянец

Adone-I
120*45*89

MANTEGNA

1 Консоль Mantegna
2 Консоль Tenore

Консоль Mantegna

Отделка: эмаль с лаковым покрытием (высокий глянц или матовый)
Столешница с декоративным скосом под 45°
Основание: массив дерева с наконечниками из высококачественной стали в цвете: желтое, розовое золото; никель;

Mantegna
120*38*89.5

COLOMBO

1. Консоль Colombo
2. Зеркало Gio-E
3. Диван Paolo
4. Столик Ambrogio

Консоль Colombo

Отделка столешницы: шпон экзотической породы дерева “Эбони” с лаковым покрытием высокий глянец

Основание: высококачественная сталь в цвете: желтое, розовое золото; никель;

Colombo
160*30*70

SAN MARCO-I

1 Консоль San Marco-I

Консоль San Marco-I

Отделка топа и полки: шпон экзотических пород дерева Эбони с лаковым покрытием (высокий глянец)

Основание: высококачественная сталь в цвете: желтое, розовое золото; никель;

San Marco-I
160*30*89

ТВ-ТУМБЫ

Apollo-E
185*50*52

APOLLO-E

Apollo-E
185*50*52

1 Тв-тумба Apollo-E

Тв-тумба Apollo-E

Корпус: сочетание пород дерева: сосна/береза
Отделка корпуса: шпон экзотических пород дерева
с лаковым покрытием (высокий глянец или матовый)
Отделка ящиков: эмаль с высоко глянцевым или матовым лаковым покрытием
Внутренняя отделка ящиков: микрофибра
Ручки: металл в цвете: желтое золото; никель;

ANDREA-E

1 Тв-тумба Andrea-E

Тв-тумба Andrea-E

Корпус: сочетание пород дерева: сосна/береза
Отделка корпуса: шпон экзотических пород дерева
или эмаль с лаковым покрытием (высокий глянец или матовый)
Отделка ящиков: эмаль с высоко глянцевым или матовым лаковым покрытием
Ручки: металл в цвете: желтое, розовое золото; никель;

Andrea-E
219*50*52

GIO-D

1. Тв-тумба Gio-D
2. Кресло Fede
3. Столик Athena-A

Тв-тумба Gio-D

Корпус: сочетание пород дерева: сосна/береза
Отделка: шпон ореха или эмаль
с высоко глянцевым или матовым лаковым покрытием
Ящики: эмаль с высоко глянцевым или матовым лаковым покрытием
Ручки: металл в цвете: желтое, розовое золото; никель;

Gio-D
180*70*53

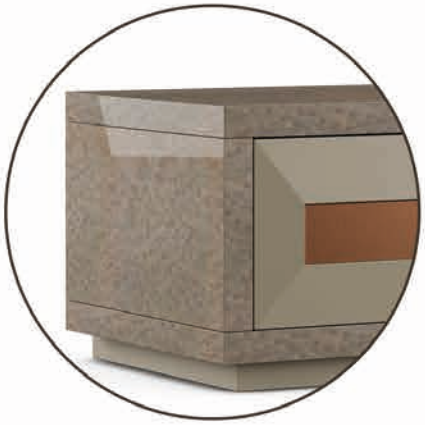

Eolo
192*46*32

EOLO

Eolo
192*46*32

1 Тв-тумба Eolo

Тв-тумба Eolo

Корпус: сочетание пород дерева: сосна/береза
Отделка корпуса: шпон экзотических пород дерева
или эмаль с высоко глянцевым или матовым лаковым покрытием
Отделка ящиков: эмаль с высоко глянцевым или матовым лаковым покрытием
со вставкой зеркала бронзового или дымчатого цвета
Внутренняя отделка ящиков: микрофибра
Ручки: Push-Pull

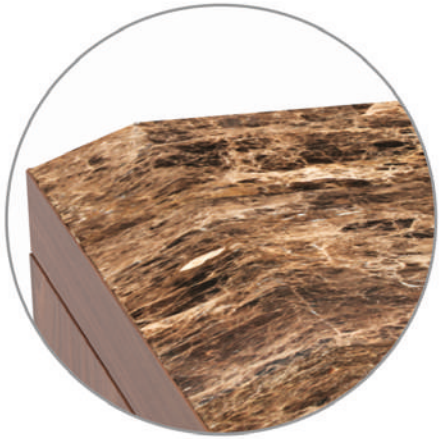

MICHELANGELO

1 Тв-тумба Michelangelo

Тв-тумба Michelangelo

Отделка топа: мрамор с декоративным скосом 45°

Отделка фасада: шпон “Орех” с матовым лаковым покрытием

Открытые полки: эмаль с матовым лаковым покрытием

Отделка базы: эмаль с высокоглянцевым лаковым покрытием

Ножки: массив дерева в эмали с лаковым покрытием
и наконечниками из высококачественной стали
в цвете: желтое, розовое золото; никель;

Michelangelo
180*50*85

TIZIANO

Tiziano-E
175*50*45

1 Тв-тумба Tiziano-E

Тв-тумба Tiziano-E

Корпус: сочетание пород дерева: сосна/береза
Отделка: шпон “копченый дуб” или эмаль
с лаковым покрытием (высокий глянец или матовое)
Ящики: шпон или эмаль с лаковым покрытием (высокий глянец или матовое)
Внутренняя отделка ящиков: микрофибра
Декоративные вставки: сталь в цвете: желтое золото; никель; латунь;
Ручки: Push-Pull

СТЕЛЛАЖИ И БИБЛИОТЕКИ

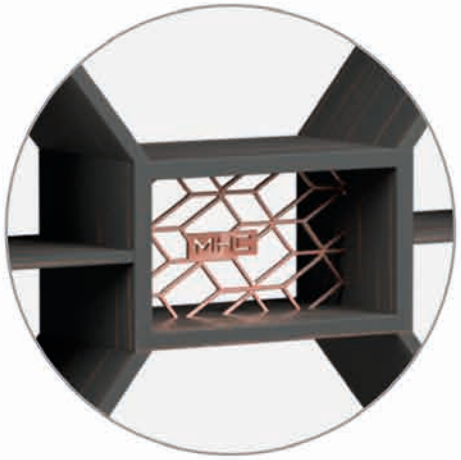

ANDREA-G

1 Стеллаж Andrea-G

Стеллаж Andrea-G

Корпус: МДФ, с декоративным скосом под 45°

Отделка: шпон “Эбони”

Металлический декор: высококачественная сталь в цвете розовое золото

Andrea-G
110*35*195

Ш Г В

Minerva
40*45*235 | 60*45*235 | 100*20*235

Minerva
40*45*235 | 60*45*235 | 100*20*235

MINERVA

1 Библиотека Minerva

Библиотека Minerva

Корпус: МДФ с декоративным скосом под 45°
Отделка: эмаль покрытая лаком (высокий глянец или матовый) или шпон: Эбони, Эрабле, Орех или темный Дуб с лаковым покрытием (высокий глянец или матовый)
Задняя стенка: микрофибра
Дверь: декоративная рама из высококачественной стали в цвете желтое золото
Освещение: светодиодное освещение каждого модуля или полки по запросу

КРОВАТИ

ENEA

1 Кровать Enea

2 Пуф Edipo-A

3 Кресло Vittorio-B

4 Тумба Gio-A

КРОВАТЬ ENEA

ХАРАКТЕРИСТИКИ

- **Корпус:** сочетание пород дерева: сосна/береза
- **Обивка:** высококачественная ткань, кожа
- Декоративная стяжка на спинке кровати
- **Наполнитель:** пенополиуретан высшей категории
- **Ножки и декоративное кольцо:** металл в цвете: желтое, розовое золото; никель; латунь;
- Бокс для хранения с подъемным механизмом
- Ортопедическая решетка

РАЗМЕРЫ (Ш-Г-В)

- 2250 x 2360 x 1250, спальное место 1600x2000
- 2450 x 2360 x 1250, спальное место 1800x2000
- 2650 x 2360 x 1250, спальное место 2000x2000

Бокс для хранения
с подъемным механизмом

1 Кровать Giorgia

2 Тумбочка Aldo

3 Столик Aldo-F

4 Пуф Alfio

КРОВАТЬ GIORGIA

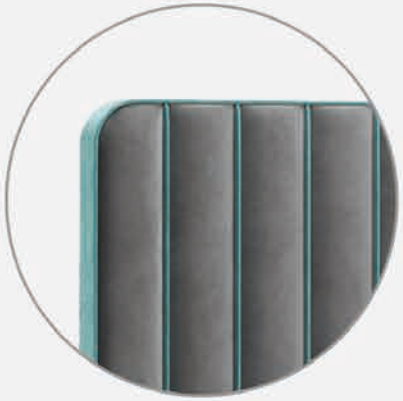

ХАРАКТЕРИСТИКИ

- **Корпус:** сочетание пород дерева: сосна/береза
- **Обивка и кант:** высококачественная ткань, кожа
- **Наполнитель:** пенополиуретан высшей категории
- **Ножки:** металл в цвете: желтое, розовое золото; никель; латунь;
- Бокс для хранения с подъемным механизмом
- Ортопедическая решетка

РАЗМЕРЫ (Ш-Г-В)

- 2000x2240x1520, спальное место 1600x2000
- 2200x2240x1520, спальное место 1800x2000
- 2400x2240x1520, спальное место 2000x2000

Бокс для хранения
с подъемным механизмом

GUISEPPE

1 Кровать Guiseppe

2 Тумба Andrea-A

3 Кресло Caravaggio

КРОВАТЬ GUISEPPE

ХАРАКТЕРИСТИКИ

- **Структура**: Сочетание пород дерева: сосна/береза
- **Состав**: Пенополиуретан
- **Обвика:** Ткань высшей категории
- **Ножки:** Металл (розовый хром, желтый и никель)
- **Декор:** металлические вставки на изголовье в цвете: розовое, желтое золото; никель;
- Без бокса для хранения
- Ортопедическая решетка

РАЗМЕРЫ (Ш-Г-В)

- 1900 x 2160 x 1360, спальное место 1600x2000
- 2100 x 2160 x 1360, спальное место 1800x2000
- 2300 x 2160 x 1360, спальное место 2000x2000

MORFEO

1 Кровать Morfeo

2 Пуф Alice Handle-B

3 Тумба Teodoro-A

КРОВАТЬ MORFEO

ХАРАКТЕРИСТИКИ

- **Корпус:** сочетание пород дерева: сосна/береза
- **Обивка:** высококачественная ткань, кожа
- **Декоративная вставка:** высококачественная ткань, кожа
- **Наполнитель:** пенополиуретан высшей категории
- **Ножки:** металл в цвете: желтое, розовое золото; никель; латунь;
- Без бокса для хранения
- Ортопедическая решетка

РАЗМЕРЫ (Ш-Г-В)

- 3200 x 2150 x 1200, спальное место 1800x2000

1 Кровать Paolo

2 Пуф Edipo-B

3 Тумба Edi-A

4 Кресло Caravaggio

КРОВАТЬ PAOLO

ХАРАКТЕРИСТИКИ

- **Корпус:** сочетание пород дерева: сосна/береза
- **Обивка:** высококачественная ткань, кожа
- Декоративная стяжка на спинке кровати
- **Наполнитель:** пенополиуретан высшей категории
- **Ножки:** металл в цвете: желтое, розовое золото; никель;
- Бокс для хранения с подъемным механизмом
- Ортопедическая решетка

РАЗМЕРЫ

- 2100 x 2400 x 1060, спальное место 1600x2000
- 2300 x 2410 x 1060, спальное место 1800x2000
- 2500 x 2410 x 1060, спальное место 2000x2000

Бокс для хранения
с подъемным механизмом

PARIDE

1 Кровать Paride

2 Столик Ambrogio-A

3 Тумба Cesare

КРОВАТЬ PARIDE

ХАРАКТЕРИСТИКИ

- **Корпус:** сочетание пород дерева: сосна/береза
- **Обивка:** высококачественная ткань, кожа
- Декоративная рама со стяжками на спинке кровати
- **Наполнитель:** пенополиуретан высшей категории
- **Ножки:** металл в цвете: желтое, розовое золото; никель; латунь;
- Ортопедическая решетка

РАЗМЕРЫ

- 1860 x 2350 x 1150 , спальное место 1600x2000
- 2060 x 2350 x 1150 , спальное место 1800x2000
- 2260 x 2350 x 1150, спальное место 2000x2000

PEPPINO-A

1 Кровать Peppino-A

2 Тумба Cesare

3 Столик Ambrogio-A

КРОВАТЬ PEPPINO-A

ХАРАКТЕРИСТИКИ

- **Корпус:** сочетание пород дерева: сосна/береза
- **Обивка:** высококачественная ткань, кожа
- **Наполнитель:** пенополиуретан высшей категории
- **Ножки:** металл в цвете: желтое, розовое золото; никель; латунь;
- Ортопедическая решетка

РАЗМЕРЫ (Ш-Г-В)

- 2020*2380*1050, спальное место 1600*2000
- 2240*2380*1050, спальное место 1800*2000
- 2400*2380*1050, спальное место 2000*2000

PLATONE

1 Кровать Platone

2 Тумба Teodoro-A

КРОВАТЬ PLATONE

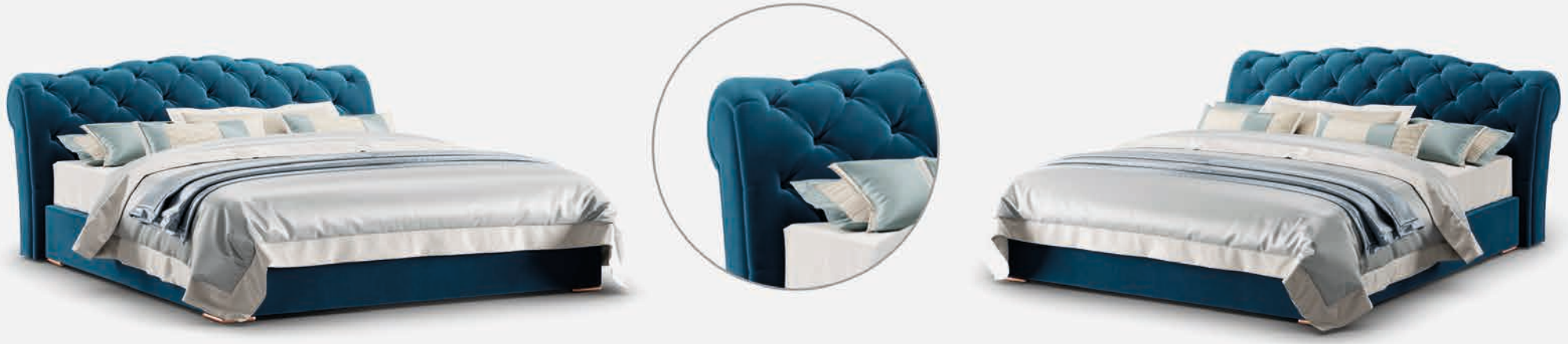

ХАРАКТЕРИСТИКИ

- **Корпус:** сочетание пород дерева: сосна/береза
- **Обивка:** высококачественная ткань, кожа
- Декоративная стяжка на спинке кровати
- **Наполнитель:** пенополиуретан высшей категории
- **Ножки:** металл в цвете: желтое, розовое золото; никель; латунь;
- Бокс для хранения с подъемным механизмом
- Ортопедическая решетка

РАЗМЕРЫ (Ш-Г-В)

- 1900*2480*1100, спальное место 1600*2000
- 2100*2480*1100, спальное место 1800*2000
- 2300*2480*1100, спальное место 2000*2000

RODRIGO

1 Кровать Rodrigo

2 Пуф Princip

3 Тумба Tiziano-A

КРОВАТЬ RODRIGO

ХАРАКТЕРИСТИКИ

- **Корпус:** сочетание пород дерева: сосна/береза
- **Обивка:** высококачественная ткань, кожа
- **Наполнитель:** пенополиуретан высшей категории
- **Ножки и светильники:** металл в цвете: желтое, розовое золото; никель;
- Без бокса для хранения
- Ортопедическая решетка
- **Опция:** Светильники

РАЗМЕРЫ (Ш-Г-В)

- 1750 x 2140 x 1200, спальное место 1600x2000
- 1950 x 2140 x 1200, спальное место 1800x2000
- 2150 x 2140 x 1200, спальное место 2000x2000
- Размеры боковой панели - 60 см

1 Кровать Sara

2 Пуф Alice Handle-B

3 Тумба Andrea-A

4 Столик Andrea-F

КРОВАТЬ SARA

ХАРАКТЕРИСТИКИ

- **Корпус:** сочетание пород дерева: сосна/береза
- **Обивка:** высококачественная ткань, кожа
- **Наполнитель:** пенополиуретан высшей категории
- **Ножки и декорирование спинки:** металл в цвете: желтое, розовое золото; никель; латунь;
- Ортопедическая решетка

РАЗМЕРЫ (Ш-Г-В)

- 2070 x 2300 x 1380, спальное место 1600 x 2000
- 2270 x 2300 x 1380, спальное место 1800 x 2000
- 2470 x 2300 x 1380, спальное место 2000 x 2000

1 Кровать Silvestro

2 Столик Ambrogio-A

3 Тумба Cesare

КРОВАТЬ SILVESTRO

ХАРАКТЕРИСТИКИ

- **Корпус:** сочетание пород дерева: сосна/береза
- **Обивка и вставка:** высококачественная ткань, кожа
- Декоративная вставка на изголовье кровати
- **Наполнитель:** пенополиуретан высшей категории
- **Ножки:** металл в цвете: желтое, розовое золото; никель; латунь;
- Ортопедическая решетка

РАЗМЕРЫ (Ш-Г-В)

- 1880*2140*1360, спальное место 1600
- 2080*2140*1360, спальное место 1800
- 2280*2140*1360, спальное место 2000

VITTORIO

1. Кровать Vittorio
2. Пуф Edipo-A
3. Тумба Nando-A
4. Кресло Vittorio-A

КРОВАТЬ VITTORIO

ХАРАКТЕРИСТИКИ

- **Корпус:** сочетание пород дерева: сосна/береза
- **Обивка:** высококачественная ткань, кожа
- Декоративно изогнутое изголовье кровати
- **Наполнитель:** пенополиуретан высшей категории
- **Ножки:** металл в цвете: желтое, розовое золото; никель; латунь;
- Бокс для хранения с подъемным механизмом
- Ортопедическая решетка

РАЗМЕРЫ (Ш-Г-В)

- 2300*2320*1330, спальное место 1800*2000
- 2500*2320*1330, спальное место 2000*2000

Бокс для хранения
с подъемным механизмом

1 Кровать Acquarama

КРОВАТЬ ACQUARAMA

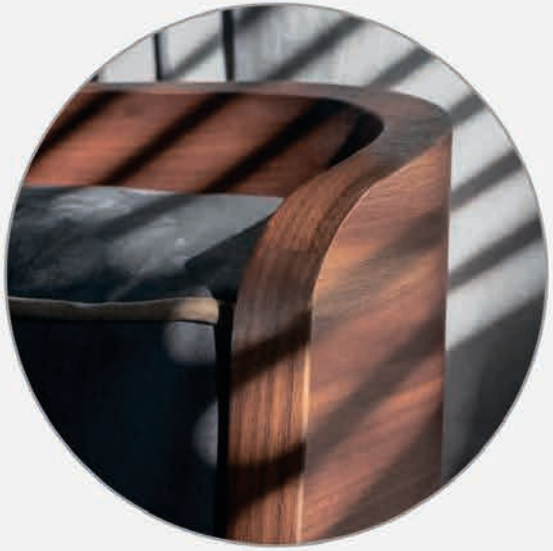

ХАРАКТЕРИСТИКИ

- **Отделка**: Шпон Opex Noce Canaletto
- **Корпус:** сочетание пород дерева: сосна/береза
- **Обивка:** высококачественная ткань, кожа
- **Дополнительные варианты отделки**: Legno / Дерево Tessuto/Ecopelle/Eco Nabuk, Ткань/Эко кожа/Эко Набук Pelle / Кожа
- Шпонированный изгиб изголовья с мягкими подушками
- **Ножки:** массив дерева

РАЗМЕРЫ (Ш-Г-В)

- 1750 x 1040 x 2320

MARIROSA

1 Кровать Marirosa

2 Пуф Alice Handle-B

3 Тумба Teodoro-A

КРОВАТЬ MARIROSA

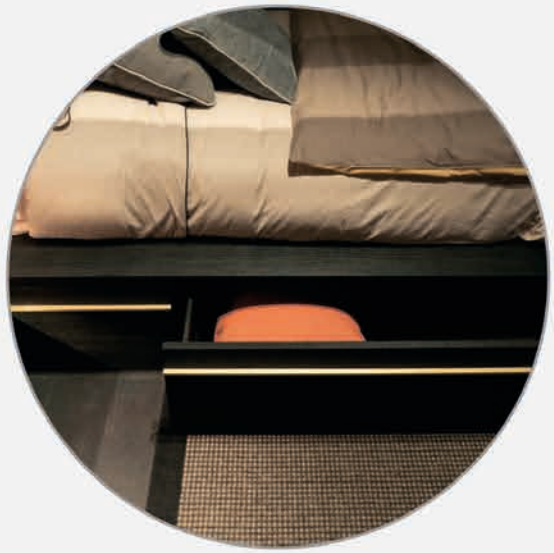

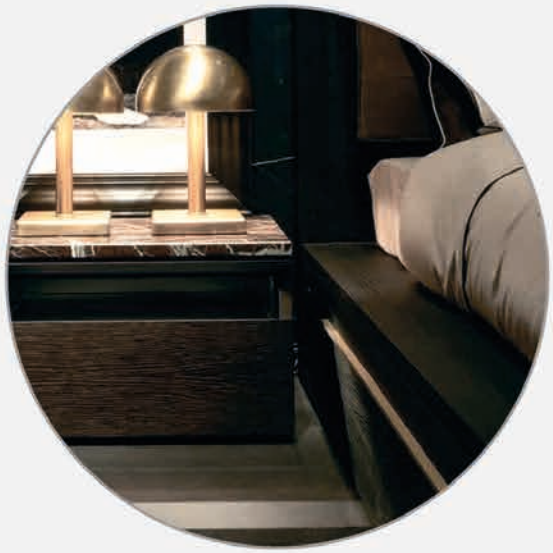

ХАРАКТЕРИСТИКИ

- **Корпус:** сочетание пород дерева: сосна/береза
- **Отделка**: Noce Canaletto - Opex Noce Canaletto (Opex)
  Laccato Opaco Acqua - Лак Матовый (все цвета)
  Rovere/Rovere Acqua - Шпон Дуб и Дуб Acqua (все цвета)
  Gessati/Smoked - Беленный/Темный Дуб (все цвета)
- **Отделка изголовья**: Legno Дерево,
  Tessuto/Ecopelle/Eco Nabuk, Ткань/Эко кожа/Эко Набук
  Pelle Кожа
- **Обивка:** высококачественная ткань, кожа

РАЗМЕРЫ (Ш-Г-В)

- 1800 x 2050 x 2200

- Деревянный декоративный балдахин
- Выдвижные ящики для хранения вещей

MARTA

1 Шезлонг Marta

Шезлонг Marta

- **Корпус:** сочетание пород дерева: сосна/береза
- **Обивка:** высококачественная ткань, кожа
- **Наполнитель:** пенополиуретан высшей категории
- **Ножки:** тонированный массив дерева

Marta
142*150*81

ПРИКРОВАТНЫЕ ТУМБЫ

Cesare
55*53*50

CESARE

1. Прикроватная тумба Cesare
2. Пуф Principe
3. Комод Tiziano-C

Тумба Cesare

Основание: шпон Эбони или Эрабле с лаковым покрытием (высокий глянец или матовый)
Ящики: эмаль с матовым лаковым покрытием
Ручки: прямоугольные, центр отделан микрофиброй, металл в цвете розового или желтого золота

Cesare
55*53*50

ANDREA-A

1 Прикроватная тумба Andrea-A

Тумба Andrea-A

Отделка: шпон экзотической породы дерева “Эбони” или эмаль с лаковым покрытием высокий глянец

Корпус с декоративным скосом под 45°

Ящики: эмаль с лаковым покрытием (высокий глянец или матовый)

Ручки: металл в цвете: желтое, розовое золото; никель;

Andrea A
60*50*52

NANDO-A

1. Прикроватная тумба Nando-A
2. Кресло Vittorio-A
3. Пуф Edipo-A

Тумба Nando-A

Отделка: шпон “Ореха” с лаковым покрытием
Корпус с декоративным скосом под 45°
Ящики: эмаль с лаковым покрытием высокий глянец
Декоративные вставки: металл в цвете розовое золото
Ручки: PUSH-PULL

Nando-A
60*50*52

GIO-A

1. Прикроватная тумба Gio-A
2. Кресло Vittorio-B
3. Столик Athena
4. Зеркало Gio-E

Тумба Gio-A

Отделка топа: эмаль с лаковым покрытием высокий глянец

Ящики: шпон “Орех” с матовым лаковым покрытием

Шпонированное скругление корпуса и дверей ящиков

Ручки: металл в цвете: желтое, розовое золото; никель;

Gio-A
55*48*50

Tiziano-A
55*50*45

Tiziano-A
55*50*45

TIZIANO-A

1. Прикроватная тумба Tiziano-A
2. Кровать Rodrigo

Тумба Tiziano-A

Отделка: шпон “Копченый дуб” или эмаль с лаковым покрытием (высокий глянец или матовый)
Ящики: шпон “Копченый дуб” или эмаль с лаковым покрытием (высокий глянец или матовый)
Внутренняя отделка ящиков: микрофибра
Декоративная вставка: металл в цвете: желтое, розовое золото; черный.
Ручки: PUSH-PULL

Teodoro-A
55*48*50

Teodoro-A
55*50*49

TEODORO-A

1 Прикроватная тумба Teodoro-A

Тумба Teodoro-A

Отделка: шпон “Эрабле” или “Эбони” с лаковым покрытием высокий глянец
Корпус с декоративным скосом под 45°
Ящики: эмаль с матовым лаковым покрытием
Внутренняя отделка ящиков: микрофибра
Ручки: металл в цвете: желтое, розовое золото; черный.
Вставки микрофибры бежевого или черного цвета

DELLA LOGGIA

1 Прикроватная тумба Della Loggia

Тумба Della Loggia

Отделка: Laccato Opaco Acqua / Лак Матовый (все цвета)
Noce Canaletto / Opex Noce Canaletto (Opex)
Rovere/Rovere Acqua / Шпон Дуб/Дуб Acqua (все цвета)
Gessati/Smoked / Беленный/Темный Дуб (все цвета Беленный/Темный Дуб)
Топ: Laccato Opaco Acqua / Лак Матовый (все цвета)
Rovere/Rovere Acqua / Шпон Дуб/Дуб Acqua (все цвета)
Gessati/Smoked/Noce Canaletto / Беленный/Темный Дуб (все цвета)
Gres / Керамика

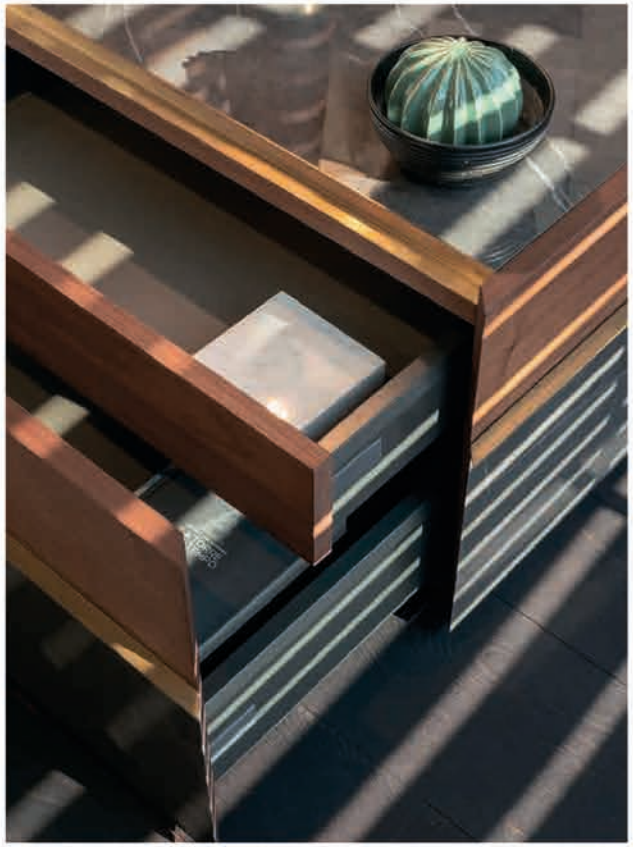

Della Loggia
48*49*40 | 66*49*40

ANTIGONA

1 Прикроватная тумба Antigona
2 Кровать Marirosa

Тумба Antigona

Отделка: Laccato Opaco Acqua / Лак Матовый (все цвета)
Noce Canaletto / Opex Noce Canaletto (Opex)
Rovere/Rovere Acqua / Шпон Дуб/Дуб Acqua (все цвета)
Gessati/Smoked / Беленный/Темный Дуб (все цвета Беленный/Темный Дуб)
Топ: Laccato Opaco Acqua / Лак Матовый (все цвета)
Rovere/Rovere Acqua / Шпон Дуб/Дуб Acqua (все цвета)
Gessati/Smoked/Noce Canaletto / Беленный/Темный Дуб (все цвета)
Marmi / Мрамор

Antigona
47*48*42 | 65*48*42

КОМОДЫ И ВЫСОКИЕ КОМОДЫ

Andrea-C
60*50*127,6

Andrea-B
150*50*76

ANDREA-B

1 Комод Andrea-B

Комод Andrea

Отделка: шпон экзотической породы дерева “Эбони” или эмаль с лаковым покрытием высокий глянец
Корпус с декоративным скосом под 45°
Ящики: эмаль с лаковым покрытием (высокий глянец или матовый)
Ручки: металл в цвете: желтое, розовое золото; никель;

Teodoro-B
147*50*84

Teodoro-B
147*50*84

TEODORO-B

1. Комод Teodoro-B
2. Тумба Teodoro-A

Комод Teodoro-B

Отделка: шпон экзотических пород дерева “Эбони” или Эрабле“ с лаковым покрытием (высокий глянец или матовый)
Корпус с декоративным скосом под 45°
Ящики: эмаль с лаковым покрытием (высокий глянец или матовый)
Внутренняя отделка ящиков: микрофибра
Ручки: круглая или прямоугольная ручка из металла в цвете: желтое золото; никель. Вставка: микрофибра черная или бежевая

GIO-B

1 Комод Gio-B

Комод Gio-B

Отделка топа: эмаль с лаковым покрытием высокий глянец

Ящики: шпон “Орех” с матовым лаковым покрытием

Шпонированное скругление корпуса и дверей ящиков

Ручки: металл в цвете: желтое, розовое золото; никель;

Gio-B
150*48*76

Tiziano-C
74*500*137

Tiziano-C
74*500*137

TIZIANO-C

1 Комод Tiziano-C

Комод Tiziano-C

Отделка: шпон “Копченый дуб” или эмаль с лаковым покрытием (высокий глянец или матовый)
Ящики: шпон “Копченый дуб” или эмаль с лаковым покрытием (высокий глянец или матовый)
Внутренняя отделка ящиков: микрофибра
Декоративная вставка: металл в цвете: желтое, розовое золото; черный.
Ручки: PUSH-PULL

PORTRAIT

1 Комод Portrait

Комод Portrait

Топ: керамика

Отделка: Laccato Opaco Acqua / Лак Матовый (все цвета Лак Матовый)

Laccato Lucido /Лак Глянец (все цвета Лак Глянец)

Rovere/Rovere Acqua / Шпон Дуб/Дуб Acqua (все цвета Дуб)

Gessati/Smoked/Noce Canaletto / Беленный/Темный Дуб (все цвета)

Portrait

126*50*75 | 167*50*75

208*50*75 | 249*50*75

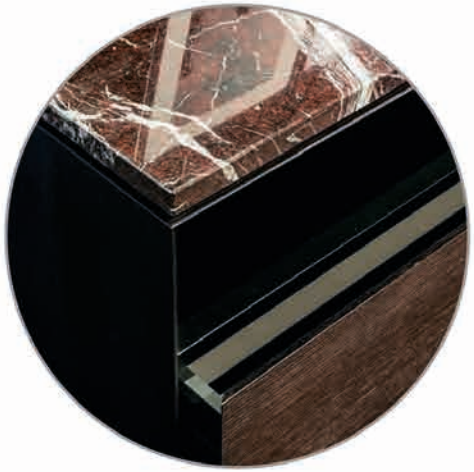

ANTIGONA

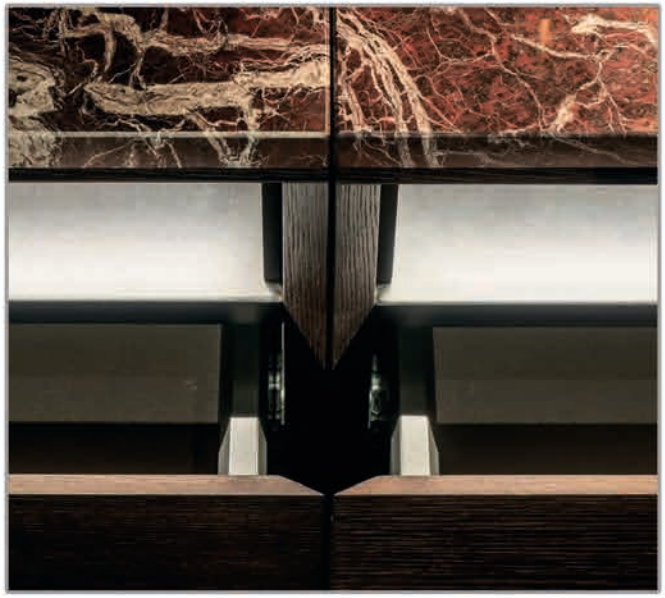

1 Комод Antigona

Комод Antigona

Покрытие: Лак Матовый (все цвета) / Opex Noce Canaletto
Шпон Дуб/Дуб Acqua (все цвета) / Беленный/Темный Дуб (все цвета)
Топ (столешница): Лак Матовый (все цвета), Шпон Дуб/Дуб Acqua, Беленный/Темный Дуб, Marmi / Мрамор
Декор: металл в цвете латунь матовая
*см. варианты отделки фасада в конце раздела Гардеробные

Antigona
160*53*76

DELLA LOGGIA

1 Комод Della Loggia

Комод Della Loggia

Топ: керамика

Отделка ящиков: Лак Матовый (все цвета)* / Лак Глянец (все цвета)*
Шпон Дуб/Дуб Acqua (все цвета)* / Беленный/Темный Дуб (все цвета)*
*см. варианты отделки фасада в конце раздела Гардеробные

Отделка нижних модулей: керамика

Della Loggia
200*53*76 | 249*53*76 | 299*53*76

ТУАЛЕТНЫЕ СТОЛИКИ

ALDO-F

1. Туалетный столик Aldo-F
2. Кровать Giorgia
3. Пуф Alfio
4. Тумбочка Nando-A

Туалетный столик Aldo-F

Отделка: дерево покрытое эмалью
Ножки: дерево покрытое эмалью с наконечниками выполненуыми из высококачественной стали в цвете: желтое золото; никель;
Опция: встроено скрытое зеркало
Декоративная вставка: высококачественная сталь в цвете: желтое золото; никель;
Ручки: PUSH-PULL

Aldo-F
120*48*76

ANDREA-F

1. Туалетный столик Andrea-F
2. Зеркало Andrea
3. Пуф Alise

Туалетный столик Andrea-F

Отделка: шпон экзотической породы дерева “Эбони” или эмаль с лаковым покрытием высокий глянец
Корпус с декоративным скосом под 45°
Ящики: эмаль с лаковым покрытием (высокий глянец или матовый)
Ручки: высококачественая сталь в цвете: желтое, розовое золото; никель;
Ножки: эмаль с лаковым покрытием (высокий глянец или матовый) и наконечники из высококачественой стали в цвете: желтое, розовое золото; никель;
Опция: встроенное зеркало

Andrea-F
120*48*76

ПУФЫ

ALICE

1. Пуф Alice
2. Туалетный столик Andrea
3. Зеркало Andrea

Пуф Alice

Каркас: сочетание пород дерева: сосна/береза
Обивка и кант: высококачественная ткань, кожа
Наполнитель: пенополиуретан высшей категории
Основание: высококачественная сталь
в цвете: желтое, розовое золото; никель;

Alice
50*50*38

ALFIO

1. Пуф Alfio
2. Кровать Giorgia
3. Тумба Aldo

Пуф Alfio

Каркас: сочетание пород дерева: сосна/береза
Обивка: высококачественная ткань, кожа
Наполнитель: пенополиуретан высшей категории
Основание и декор: высококачественная сталь в цвете: желтое, розовое золото; никель;

Alfio
40*40*47

ALMA

1. Пуф Alma
2. Диван Karl
3. Кресло Ebe

Пуф Alma

Каркас: сочетание пород дерева: сосна/береза
Обивка и кант: высококачественная ткань, кожа
Наполнитель: пенополиуретан высшей категории
Основание: массив дерева

Alma
70*36 | 120*35

ALICE HANDLE

1. Пуф Alice Handle
2. Кресло Pier
3. Столик Pino
4. Диван Dante

Пуф Alice Handle

Каркас: сочетание пород дерева: сосна/береза
Обивка и кант: высококачественная ткань, кожа
Наполнитель: пенополиуретан высшей категории
Декор: ремешок и высококачественная сталь
в цвете: желтое, розовое золото; никель
Основание: высококачественная сталь
в цвете: желтое, розовое золото; никель;

Alice Handle
50*50*40

GAE-A

1. Пуф Gae-A
2. Диван Pegaso
3. Столик San marco
4. Диван Mario

Пуф Gae-A

Каркас: сочетание пород дерева: сосна/береза
Обивка: высококачественная ткань, кожа
Наполнитель: пенополиуретан высшей категории
Декор: высококачественная сталь
в цвете: желтое, розовое золото; никель

Gae-A
45*45*40

CLEO

1. Пуф Cleo
2. Диван Diego
3. Столик Leti
4. Кресло Isotta

Пуф Cleo

Каркас: сочетание пород дерева: сосна/береза
Обивка и кант: высококачественная ткань, кожа
Наполнитель: пенополиуретан высшей категории
Основание: высококачественная сталь
в цвете: желтое, розовое золото; никель;

Cleo
440*360

MINO BIG

1. Пуф Mino Big
2. Столик Atena-A
3. Кресло Enea
4. Диван Enea

Пуф Mino Big

Каркас: сочетание пород дерева: сосна/береза
Обивка: высококачественная ткань, кожа
Пуф с каретной стяжкой
Наполнитель: пенополиуретан высшей категории
Основание: массив дерева

Mino Big
118*118*35

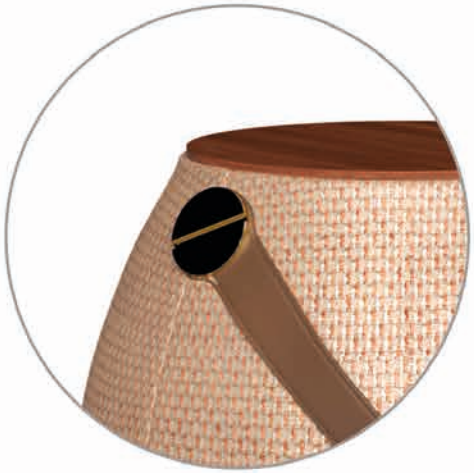

LAURA

1. Пуф Laura
2. Столик Colombo
3. Кресло Vittorio A
4. Диван Vittorio

Пуф Laura

Отделка топа: шпон “копченого дуба”
Каркас: сочетание пород дерева: сосна/береза
Обивка: высококачественная ткань, кожа
Наполнитель: пенополиуретан высшей категории
Декор: ремешок и высококачественная сталь
в цвете: желтое, розовое золото; никель

Laura
50*40

БАНКЕТКИ

ALICE HANDLE-B

1. Банкетка Alice Handle-B
2. Кровать Paola
3. Тумба Andrea
4. Кресло Peppino

Банкетка Alice Handle-B

Каркас: сочетание пород дерева: сосна/береза
Обивка и кант: высококачественная ткань, кожа
Наполнитель: пенополиуретан высшей категории
Декор: ремешок и высококачественная сталь
в цвете: желтое, розовое золото; никель
Основание: высококачественная сталь
в цвете: желтое, розовое золото; никель;

Alice Handle-B
132*50*40

EDIPO-A

1 Банкетка Edipo-A

Банкетка Edipo-A

Каркас: сочетание пород дерева: сосна/береза
Обивка и кант: высококачественная ткань, кожа
Наполнитель: пенополиуретан высшей категории
Основание: высококачественная сталь
в цвете: желтое, розовое золото; никель;

Edipo-A
160*52*50

EDIPO-B

1. Банкетка Edipo-B
2. Кровать Paolo
3. Комод Edi
4. Тумба Edi

Банкетка Edipo-B

Каркас: сочетание пород дерева: сосна/береза
Обивка: высококачественная ткань, кожа
Наполнитель: пенополиуретан высшей категории
Пуф с декоративной стяжкой
Основание: высококачественная сталь
в цвете: желтое, розовое золото; никель;

Edipo-B
164*54*48

GAE-B

1. Банкета Gae-B
2. Кровать Adamo
3. Тумба Cesare

Банкетка Gae-B

Структура: Сочетание пород дерева: сосна/береза
Состав: Пенополиуретан
Обивка: Ткань высшей категории
Ножки: Металл (розовый хром, желтый и никель)

Gae-B
128*50*42

SOCRATE

1. Банкетка Socrate
2. Диван Platone
3. Столик Figaro
4. Столик Giotto-B

Банкетка Socrate

Каркас: сочетание пород дерева: сосна/береза
Обивка и кант: высококачественная ткань, кожа
Наполнитель: пенополиуретан высшей категории
Банкетка с декоративной стяжкой
Основание: высококачественная сталь с декоративным рисунком в цвете: желтое, розовое золото; никель;

Socrate
138*78*40

СТОЛЫ

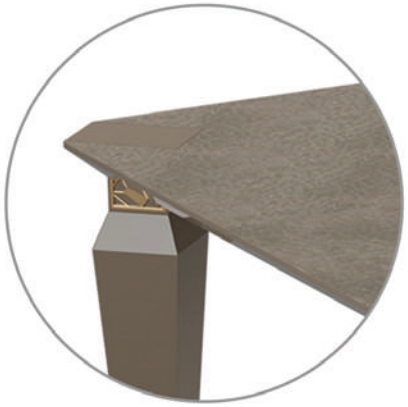

APOLLO DINING

1 Стол Apollo
2 Стул Diana

Стол Apollo

Отделка столешницы: шпон экзотических пород дерева Эрабле или Эбони с лаковым покрытием (высокий глянец или матовый), Шпон с лучевым подбором рисунка
Ноги: массив ясеня покрытый эмалью с лаком (высокий глянец или матовый)
Отделка ножек: декоративные элементы и наконечники из высококачественной стали в цвете: желтое, розовое золото; никель;

Apollo
160*90*75 | 200*100*75 | 230*110*75

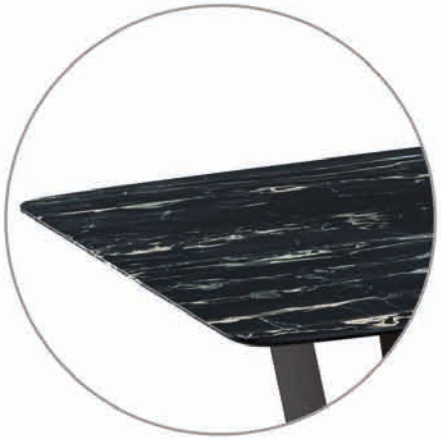

LUCHINO

1. Стол Luchino
2. Стул Tamara

Стол Luchino

Столешница: Керамика (8mm) со стеклом (14 mm)
Основание: массив ясеня, с декоративным скосом под 45°
Отделка основания: шпон (орех, копченый дуб)
или эмаль с лаковым покрытием (высокий глянец или матовый)

Luchino
230*115*75 | 190*110*75

LUCHINO

1. Стол Luchino
2. Стул Tamara

Стол Luchino

Столешница: Керамика (8mm) со стеклом (14 mm)
Основание: массив ясеня, с декоративным скосом под 45°
Отделка основания: шпон (орех, копченый дуб)
или эмаль с лаковым покрытием (высокий глянец или матовый)

Luchino
230*115*75 | 190*110*75

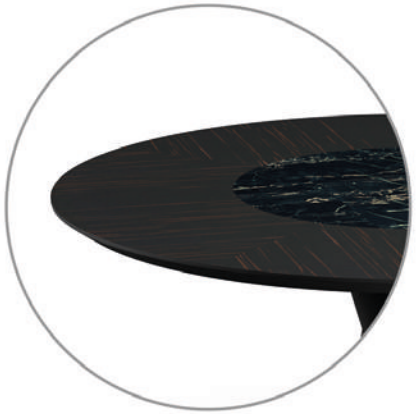

OTELLO

1. Стол Otello
2. Стул Diana-B
3. Зеркало Gio-E

Стол Otello

Отделка столешницы: шпон с лучевидным подбором рисунка (Эбони, Эрабле, копченый дуб, орех) или эмаль с лаковым покрытием (высокий глянец или матовый)

Центральный вращающийся подиум: керамика

Столешница с декоративным скосом под 45°, декорированный шпоном

Отделка ноги: нубук (бежевый или темно серый)

Отделка основания ноги: эмаль с лаковым покрытием (высокий глянец или матовый)

Otello

150*76 | 135*76 | 118*76

OTELLO

1 Стол Otello
2 Стул Diana-A

Стол Otello

Отделка столешницы: керамика “EMPERADOR”
Отделка ноги: нубук (бежевый или темно серый)
Отделка основания ноги: эмаль с лаковым покрытием (высокий глянец или матовый)

Otello
135*76 | 118*76

OTELLO

1. Стол Otello-B
2. Стул Chiara-B
3. Комод Apollo

Стол Otello-B

Отделка столешницы: шпон с лучевидным подбором рисунка (Эбони, орех) в лаковом покрытии (высокий глянец или матовый)
Центральный вращающийся подиум: эмаль в лаке со стеклом
Столешница с декоративным скосом под 45°, декорированный шпоном
Отделка ноги: высококачественная сталь с фирменным принтом MHC в цвете: желтое, розовое золото; никель;
Отделка основания ноги: эмаль с лаковым покрытием (высокий глянец или матовый)

Otello-B
150*74 | 180*74

NABUCCO

1 Стол Nabucco

Стол Nabucco

Отделка столешницы: шпон Ореха или стекло (серое или дымчатое)
Столешница с декоративным радиусным скосом под 45° декорированным шпоном
Основание: высококачественная сталь с фирменным принтом МНС в цвете: желтое, розовое золото; никель;

Nabucco
180*100*75 | 234*120*75 | 300*120*75

POLDO

1 Стол Poldo
2 Стул Tullia

Стол Poldo

Столешница: шпон с лаковым покрытием
(высокий глянец или матовый)
Основание: массив ясеня, с декоративным скосом под 45°
Отделка основания: эмаль с лаковым покрытием
(высокий глянец или матовый)

Poldo
220*110 *76

Vasco-B
230*110*75

VASCO

Vasco-A
230*110*75 | 300*120*75

1. Стол Vasco
2. Стул Colombo-A
3. Комод Apollo

Стол Vasco

Отделка: шпон Эбони с покрытием высокий глянец
или серое закаленное стекло

Основание: металл в цвете: желтое, розовое золото; никель;

СТУЛЬЯ

CHIARA-A

1. Стул Chiara-A
2. Столик Atena
3. Кресло Lina

Стул Chiara-A

Каркас: сочетание пород дерева: сосна/береза
Обивка: высококачественная ткань, кожа
Наполнитель: пенополиуретан высшей категории
Ножки: массив дерева в эмали с лаковым покрытием (высокий глянец) и наконечниками из высококачественной стали в цвете: желтое, розовое золото; никель;

Chiara-A
63*60*84

Ш Г В

CHIARA-B

1 Стул Chiara-B

Стул Chiara-B

Каркас: сочетание пород дерева: сосна/береза
Обивка: высококачественная ткань, кожа
Наполнитель: пенополиуретан высшей категории
Ножки: массив дерева в эмали с лаковым покрытием (высокий глянец) и наконечниками из высококачественной стали в цвете: желтое, розовое золото; никель;

Chiara-B
54*60*86

Ш Г В

COLOMBO-A

1 Стул Colombo-A

Стул Colombo-A

Каркас: сочетание пород дерева: сосна/береза
Обивка: высококачественная ткань, кожа
Декоративная стяжка на спинке стула
Наполнитель: пенополиуретан высшей категории
Основание: высококачественная сталь
в цвете: желтое, розовое золото; никель;

Colombo-A
58*60*88

Ш Г В

COLOMBO-B

1. Стул Colombo-B
2. Тумба Andrea
3. Кресло Guiseppe
4. Туалетный столик Andrea

Стул Colombo-B

Каркас: сочетание пород дерева: сосна/береза
Обивка: высококачественная ткань, кожа
Декоративная стяжка на спинке стула
Наполнитель: пенополиуретан высшей категории
Ножки: массив дерева в эмали с лаковым покрытием и наконечниками из высококачественной стали в цвете: желтое, розовое золото; никель;

Colombo-B
58*60*88

DIANA-A

1. Стул Diana-A
2. Комод Apollo

Стул Diana-A

Корпус: массив дерева покрытый эмалью с матовым лаковым покрытием

Обивка: высококачественная ткань, кожа

Наполнитель: пенополиуретан высшей категории

Diana-A
58*56*89

DIANA-B

1. Стул Diana-B
2. Стол Apollo
3. Комод Apollo

Стул Diana-B

Корпус: массив дерева покрытый эмалью с матовым лаковым покрытием
Обивка: высококачественная ткань, кожа
Наполнитель: пенополиуретан высшей категории
Подлокотники: массив дерева покрытый эмалью
с матовым лаковым покрытием

Diana-B
58.8*56*89(48.5)

JACOPO-A

1. Стул Jacopo-A
2. Стол Otello
3. Комод Michelangelo

Стул Jacopo-A

Каркас: сочетание пород дерева: сосна/береза
Обивка: высококачественная ткань, кожа
Наполнитель: пенополиуретан высшей категории
Основание: высококачественная сталь с фирменным принтом MHC в цвете: желтое, розовое золото; никель

Jacopo-A
63*60*84

Ш Г В

TAMARA

1. Стул Tamara
2. Стол Luchino
3. Комод Tiziano

Стул Tamara

Каркас: сочетание пород дерева: сосна/береза
Обивка: высококачественная ткань, кожа
Наполнитель: пенополиуретан высшей категории
Основание: высококачественная сталь
в цвете: желтое, розовое золото; никель;

Tamara
62*56*81

SILVIA

1 Стул Silvia
2 Стол Nabucco

Стул Silvia

Каркас: сочетание пород дерева: сосна/береза
Обивка: высококачественная ткань, кожа
Декоративная стяжка на сидушке и спинке стула
Наполнитель: пенополиуретан высшей категории
Ножки: массив дерева в эмали с лаковым покрытием (высокий глянец) и наконечниками из высококачественной стали в цвете: желтое, розовое золото; никель;

Silvia
48*57*90

TULLIA

1. Стул Tullia
2. Стол Poldo

Стул Tullia

Каркас: сочетание пород дерева: сосна/береза
Обивка: высококачественная ткань, кожа
Наполнитель: пенополиуретан высшей категории
Ножки: массив дерева в эмали с лаковым покрытием (высокий глянец) и наконечниками из высококачественной стали

Tullia
53*57*76

Ш Г В

БУФЕТЫ, СЕРВАНТЫ

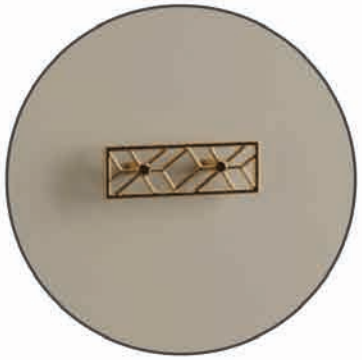

Apollo-D
202*50*84,2

APOLLO-D

1. Буфет Apollo-D
2. Стул Diana

Буфет Apollo-D

Отделка: шпон экзотической породы дерева “Эбони” или Эрабле“ с лаковым покрытием (высокий глянец или матовый)
Корпус с декоративным скосом под 45°
Ящики: эмаль с лаковым покрытием (высокий глянец или матовый)
Внутренняя отделка ящиков: микрофибра
Ручки: металл в цвете: желтое золото; никель;

Apollo-D
202*50*84,2

ANDREA-E

1. Буфет Andrea-E
2. Зеркало Gio E

Буфет Andrea-E

Отделка: шпон экзотической породы дерева “Эбони” или эмаль с лаковым покрытием высокий глянец

Корпус с декоративным скосом под 45°

Ящики: эмаль с лаковым покрытием (высокий глянец или матовый)

Ручки: металл в цвете: желтое, розовое золото; никель;

Andrea-E
180*50*85

Eolo
190,2*46*80

Eolo
192*46*80

EOLO

1 Буфет Eolo

Буфет Eolo

Корпус: сочетание пород дерева: сосна/береза
Отделка корпуса: шпон экзотических пород дерева
или эмаль с высоко глянцевым или матовым лаковым покрытием
Отделка ящиков: эмаль с высоко глянцевым или матовым лаковым покрытием
со вставкой зеркала бронзового или дымчатого цвета
Внутренняя отделка ящиков: микрофибра
Ручки: Push-Pull

Cecilia-D
200*41*80

Cecilia-D
200*41*80

Cecilia-D
200*41*80

CECILIA-D

1. Буфет Cecilia-D
2. Зеркало Gio-E

Буфет Cecilia-D

Дверцы и боковины: шпон Эбони или Эрабле
Дверцы: закаленное стекло, прозрачное
Топ и основание: эмаль с лаковым покрытием (высокий глянец или матовый)
Ручки и декоративные вставки: высококачественная сталь
в цвете: желтое, розовое золото; никель;
Основание: массив дерева или высококачественная сталь
в цвете: желтое, розовое золото; никель; **Освещение:** встроенный LED

CECILIA-N

1 Сервант Cecilia-N

Сервант Cecilia-N

Дверцы и боковины: шпон экзотических пород дерева Эбони или Эрабле

Дверцы: закаленное стекло, прозрачное

Топ и основание: эмаль с лаковым покрытием (высокий глянец или матовый)

Ручки и декоративные вставки: высококачественная сталь

в цвете: желтое, розовое золото; никель;

Освещение: встроенный LED

Основание: массив дерева или высококачественная сталь в цвете: желтое, розовое золото; никель;

Cecilia-N
120*41*166

Ш Г В

Tiziano-D
198,5*50*85

Tiziano-D
198,5*50*85

TIZIANO-D

1. Буфет Tiziano-D
2. Кресло Tamara

Буфет Tiziano-D

Отделка: шпон “Копченый дуб” или эмаль с лаковым покрытием (высокий глянец или матовый)
Ящики: шпон “Копченый дуб” или эмаль с лаковым покрытием (высокий глянец или матовый)
Внутренняя отделка ящиков: микрофибра
Декоративная вставка: металл в цвете: желтое, розовое золото; черный.
Ручки: PUSH-PULL

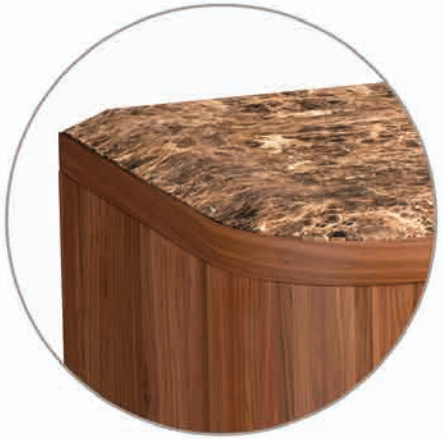

LEONARDO

1 Буфет Leonardo

Буфет Leonardo

Отделка топа: мрамор с декоративным скосом под 45°

Отделка фасада: шпон “Орех” с матовым лаковым покрытием

Открытые полки: эмаль с лаковым покрытием (высокий глянец или матовый)

Отделка базы: эмаль с лаковым покрытием (высокий глянец или матовый)

Ножки: массив дерева в эмали с лаковым покрытием (высокий глянец или матовый) и наконечниками из высококачественной стали в цвете: желтое, розовое золото; никель;

Leonardo
132*50*150

Ш Г В

ГАРДЕРОБНЫЕ

1 Коллекция Codecasa

Коллекция CODECASA

- **Фасад:** двери шпонированны экзотическими породами дерева с ромбовидным подбором рисунка в области стальных ручек

ВАРИАНТЫ ОТДЕЛКИ

- Шпон Дуб/Дуб Acqua (все цвета)*
- Беленный/Темный Дуб (все цвета)*

*см. цвета в конце раздела

FINITURE DISPONIBILI

- Rovere/Rovere Acqua*
- Gessati/Smoked*

РАСПАШНЫЕ ДВЕРИ

- **Ширина:** 46,2 | 58,5 | 95,4 | 120
- **Высота:** 185-261, 262 263-291, 292
- **Глубина:** 62,2
- **Ручка:** MA402, матовая латунь

MODELLI BATTENTI

- **Largezza:** 46,2 | 58,5 | 95,4 | 120
- **Altezza:** 185-261, 262 263-291, 292
- **Profondità:** 62,2
- **Maniglie:** MA402, Ottone

- Размерный ряд модулей указан в разделе - Технические характеристики
- Цвета отделки для фасада Codecasa указаны в конце раздела

ВАРИАНТ ОТДЕЛКИ | РУЧКИ

Ручка: MA402, матовая латунь

Внутренняя отделка Шпон

1 Коллекция Controluce

Коллекция CONTROLUCE

- **Фасад:** алюминиевый профиль со стеклом

ВАРИАНТЫ ОТДЕЛКИ

- Алюминий в Темно Коричневом лаке
- Стекло прозрачное
- Стекло отражающее Bronze

*см. цвета в конце раздела

FINITURE DISPONIBILI

- Aluminum Dark Brown
- Vetro Transparent
- Vetro Bronze

РАСПАШНЫЕ ДВЕРИ

- **Ширина:** 46,2 | 58,5 | 95,4 | 120
- **Высота:** 256 | 262 | 286 | 29
- **Глубина:** 62,2
- **Ручка:** встроенная в профиль

*см. схему ручки в разделе технические характеристики

MODELLI BATTENTI

- **Largezza:** 46,2 | 58,5 | 95,4 | 120
- **Altezza:** 256 | 262 | 286 | 292
- **Profondità:** 62,2
- **Maniglie:** встроенная в профиль

- Размерный ряд модулей указан в разделе - Технические характеристики
- Цвета отделки для фасада Controluce указаны в конце раздела

ВАРИАНТ ОТДЕЛКИ

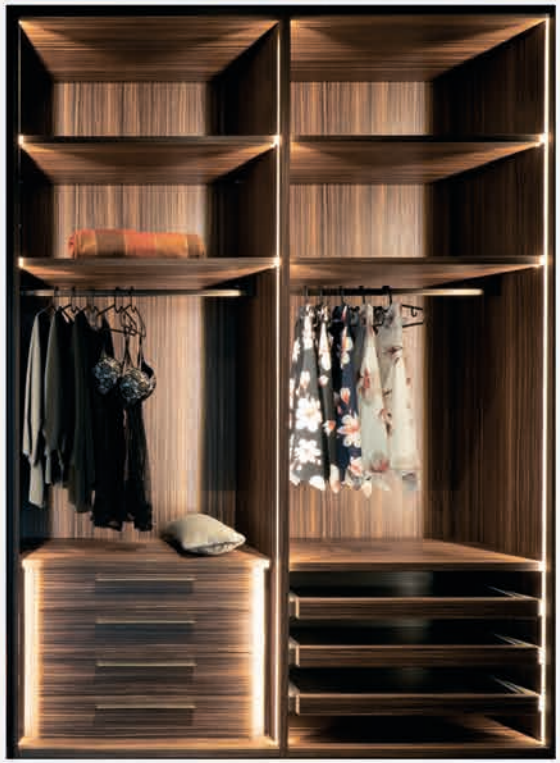

Внутренняя отделка Smart Palissandro

Внутренняя отделка Smart

1 Коллекция Infinity

Коллекция INFINITY

- **Отделка:** открытые модули без фасадов.
  Отделка: эмаль с лаковым покрытием: шпон: эко кожа;

ВАРИАНТЫ ОТДЕЛКИ

- Лак Матовый (все цвета)*
- Elegance: Тамбурат, отделка: ШпонОрех Noce Canaletto*
- Light/Smart: агломерат дерева, отделка: Palissandro, Эко кожа*

*см. цвета в конце раздела

FINITURE DISPONIBILI

- Laccato Opaco Acqua*
- Elegance: tamburato, impiallacciato Noce Canaletto, Opex Noce Canaletto*
- Light/Smart: agglomerato di Legno finiture: Palissandro, Primo fiore fango*

MODULI

- **Ширина:** 39,2 | 58,5 | 81,4 | 95,4 120 | 109x190,8
- **Высота:** 185-261, 262, 263-291, 292
- **Глубина:** 62,2

МОДУЛИ

- **Largezza:** 39,2 | 58,5 | 81,4 | 95,4 120 | 109x190,8
- **Altezza:** 185-261, 262, 263-291, 292
- **Profondità:** 62,2

ОПЦИЯ:

- **Дверцы Стекло:**
  Одинарная 46,2 | 58,5
  Двойная 95.4 120
- **Алюминий** лак Темно Коричневый
- **Стекло** прозрачное сверхлегкое
- **Стекло** отражающее Bronze

- **Aluminum** Dark Brown
- **Vetro** Transparent Extralight
- **Vetro** Riflettente Bronze

- Размерный ряд модулей указан в разделе - Технические характеристики
- Цвета отделки для модулей Infinity указаны в конце раздела

ВАРИАНТ ОТДЕЛКИ

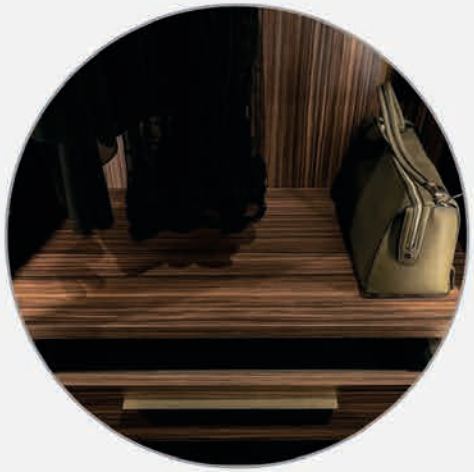

Отделка Smart Palissandro

Коллекция Infinity

OFFSTONE

1 Коллекция Offstone

2 Коллекция Controluce

3 Коллекция Thrill

Коллекция OFFSTONE

- **Фасад:** керамика с встроенными стальными ручками

ВАРИАНТЫ ОТДЕЛКИ

- Керамика Цвет Белый*
- Керамика Цвет Серый*
- Керамика цвет Черный*

*см. цвета в конце раздела

FINITURE DISPONIBILI

- Gres Pietra Whte*
- Gres Grey*
- Gres Nero Marquina*

РАЗДВИЖНЫЕ ДВЕРИ

- **Ширина:** 81,4 | 95,4
- **Высота:** 185-261, 262
- **Глубина:** 62,2
- **Ручка:** MA403 по длине профиля цвет 307 латунь матовый

MODELLI SCORREVOLI

- **Largezza:** 81,4 | 95,4
- **Altezza:** 185-261, 262
- **Profondità:** 62,2
- **Maniglie:** MA403, finiture 307

РАСПАШНЫЕ ДВЕРИ

- **Ширина:** 39,2 | 46,2 | 81,4 | 95,4
- **Высота:** 185-261, 262, 263-291, 292
- **Глубина:** 62,2
- **Ручка:** встроенный механизм Push-Pull

MODELLI BATTENTI

- **Largezza:** 39,2 | 46,2 | 81,4 | 95,4
- **Altezza:** 185-261, 262, 263-291, 292
- **Profondità:** 62,2
- **Maniglie:** Push-Pull

- Размерный ряд модулей указан в разделе - Технические характеристики
- Цвета отделки для фасада Offstone указаны в конце раздела

ВАРИАНТ ОТДЕЛКИ

Отделка фасада: Noce Canaletto

Внутренняя отделка Smart + Шпон

1 Коллекция Portrait

Коллекция PORTRAIT

- **Фасад:** состоит из отдельных прямоугольных сегментов шпонированных экзотическими породами дерева

ВАРИАНТЫ ОТДЕЛКИ

- Лак Матовый все цвета*
- Беленный/Темный Дуб все цвета*
- Шпон Дуб/Дуб Acqua все цвета*
- Лак Глянец/Орех Noce Canaletto все цвета*

FINITURE DISPONIBILI

- Laccato Opaco Acqua*
- Gessati/Smoked*
- Rovere/Rovere Acqua*
- Laccato Lucido/Noce Canaletto*

***3 различные толщины дверей (20, 25, 30 mm)**
*см. цвета в конце раздела

РАЗДВИЖНЫЕ ДВЕРИ

- **Ширина:** 81,4 | 95,4 | 120
- **Высота:** 185-261, 262, 263-291, 292
- **Глубина:** 62,2
- **Ручка:** MA310 по длине профиля цвет 302 хром

MODELLI SCORREVOLI

- **Largezza:** 81,4 | 95,4 | 120
- **Altezza:** 185-261, 262, 263-291, 292
- **Profondità:** 62,2
- **Maniglie:** MA310, Metallo

РАСПАШНЫЕ ДВЕРИ

- **Ширина:** 46,2 | 58,5 | 95,4 | 120
- **Высота:** 185-261, 262, 263-291, 292
- **Глубина:** 62,2
- **Ручка:** встроенный механизм Push-Pull

MODELLI BATTENTI

- **Largezza:** 46,2 | 58,5 | 95,4 | 120
- **Altezza:** 185-261, 262, 263-291, 292
- **Profondità:** 62,2
- **Maniglie:** Push-Pull

- Размерный ряд модулей указан в разделе - Технические характеристики
- Цвета отделки для фасада Portrait указаны в конце раздела

ВАРИАНТ ОТДЕЛКИ

Фасад Portrait

Внутренняя отделка Smart

THRILL

1 Коллекция Thrill

2 Коллекция Controluce

3 Пуф Gae-B

Коллекция THRILL

- **Фасад:** фрезерованные двери, шпонированные экзотическими породами дерева с ручным подбором рисунка

ВАРИАНТЫ ОТДЕЛКИ

- Лак Матовый (все цвета)*
- Шпон Opex Noce Canaletto*

*см. цвета в конце раздела

FINITURE DISPONIBILI

- Laccato Opaco Acqua*
- Noce Canaletto*

РАЗДВИЖНЫЕ ДВЕРИ

- **Ширина:** 81,4 | 95,4 | 120
- **Высота:** 185-261, 262
- **Глубина:** 62,2
- **Ручка:** MA310 по длине профиля цвет 302 хром

MODELLI SCORREVOLI

- **Largezza:** 81,4 | 95,4 | 120
- **Altezza:** 185-261, 262
- **Profondità:** 62,2
- **Maniglie:** MA310, finiture 302

РАСПАШНЫЕ ДВЕРИ

- **Ширина:** 39,2 | 46,2 | 81,4 | 95,4
- **Высота:** 185-261, 262
- **Глубина:** 62,2
- **Ручка:** встроенный механизм Push-Pull

MODELLI BATTENTI

- **Largezza:** 39,2 | 46,2 | 81,4 | 95,4
- **Altezza:** 185-261, 262
- **Profondità:** 62,2
- **Maniglie:** Push-Pull

- Размерный ряд модулей указан в разделе - Технические характеристики
- Цвета отделки для фасада Thrill указаны в конце раздела

ВАРИАНТ ОТДЕЛКИ

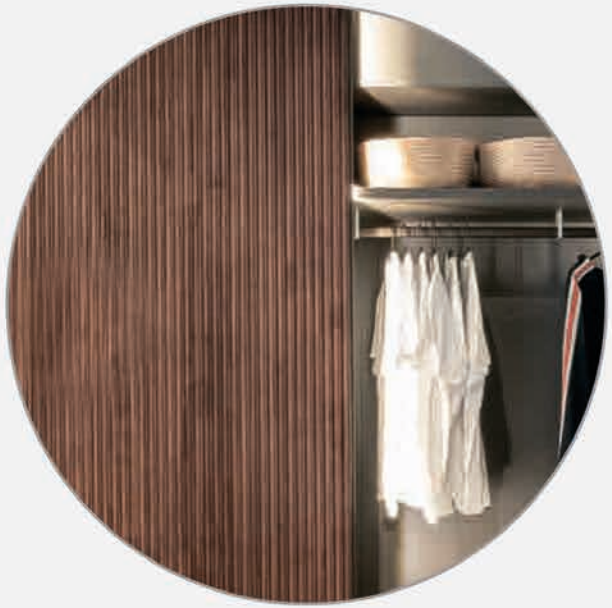

Отделка фасада: Noce Canaletto

Внутренняя отделка Smart

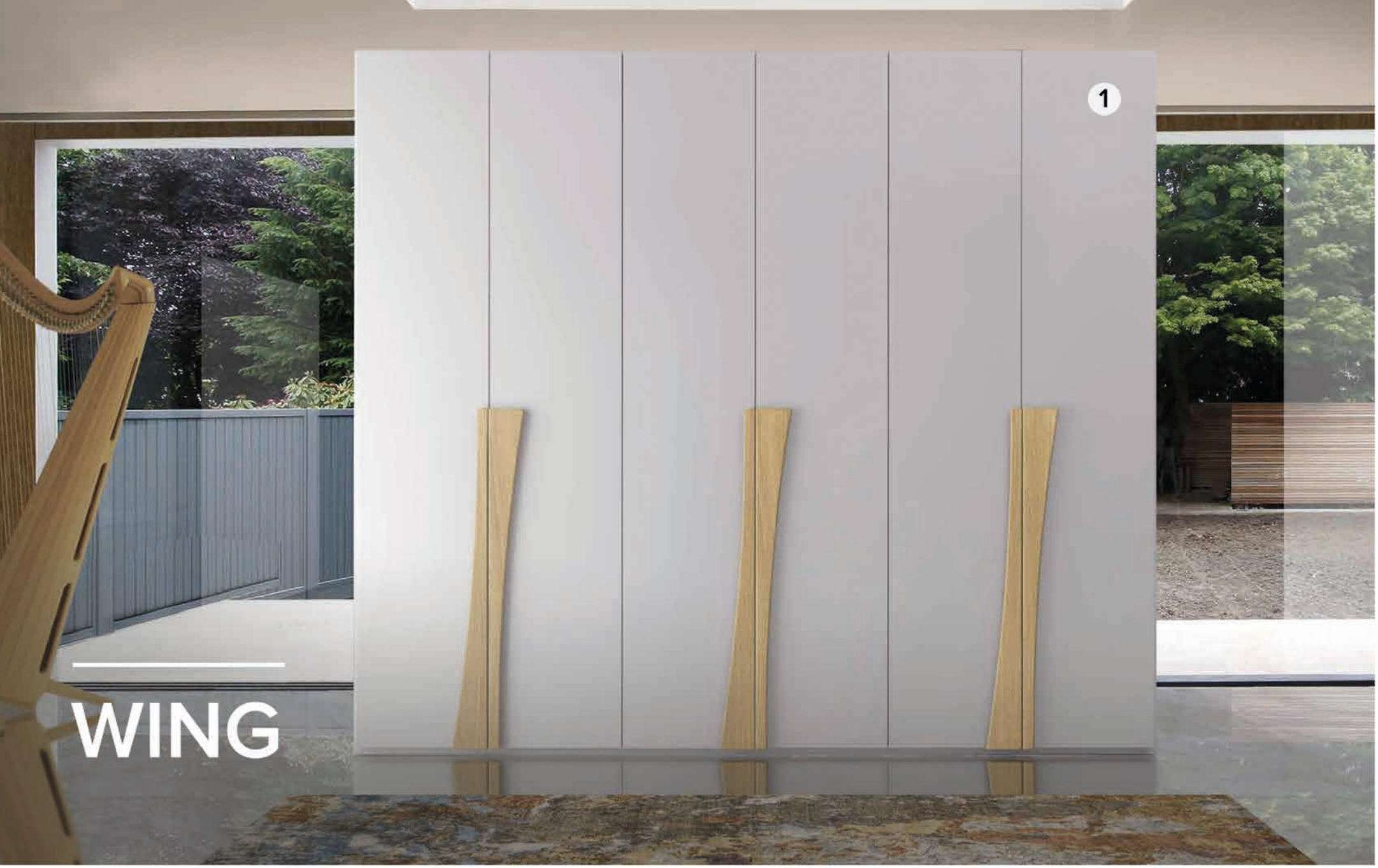

1 Коллекция Wing

Коллекция WING

- **Фасад:** эмаль с лаковым покрытием (высокий глянец или матовый), с декоративной шпонированной ручкой

ВАРИАНТЫ ОТДЕЛКИ

- Лак Матовый (все цвета)*
- Лак Глянец/Орех Noce Canaletto (все цвета)*
- Шпон Дуб/Дуб Acqua (все цвета)*
- Беленный/Темный Дуб (все цвета)*

*см. цвета в конце раздела

FINITURE DISPONIBILI

- Laccato Opaco Acqua*
- Laccato Lucido/Noce Canaletto*
- Rovere/Rovere Acqua*
- Gessati/Smoked*

РАСПАШНЫЕ ДВЕРИ

- **Ширина:** 39,2 | 46,2 | 58,5 | 81,4 95,4 | 120
- **Высота:** 185-261, 262, 263-291, 292
- **Глубина:** 62,2
- **Ручка:** WING массив Сосны (Опция – массив дерева Оливы)

MODELLI BATTENTI

- **Largezza:** 39,2 | 46,2 | 58,5 | 81,4 95,4 | 120
- **Altezza:** 185-261, 262, 263-291, 292
- **Profondità:** 62,2
- **Maniglie:** WING

- Размерный ряд модулей указан в разделе - Технические характеристики
- Цвета отделки для фасада Wing указаны в конце раздела

ВАРИАНТ ОТДЕЛКИ | РУЧКИ

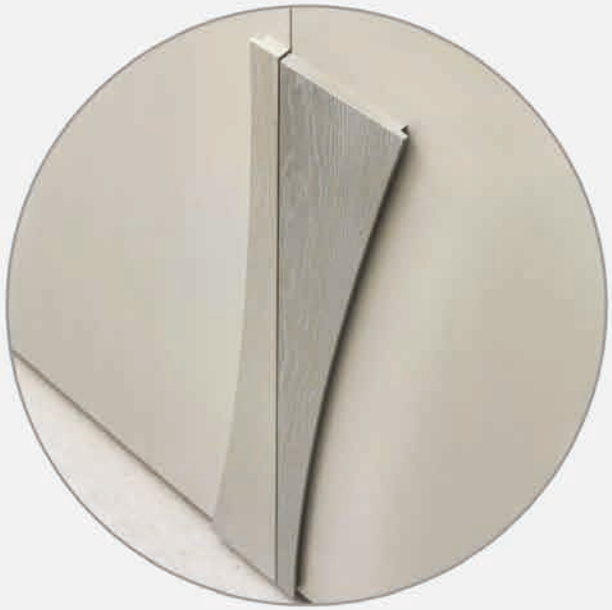

Ручка Wing Массив Сосны

Коллекция Wing

Варианты отделки

Внутренняя отделка | Strutture Interne

LIGHT

SMART PRIMO FIORE FANGO

SMART PALISSANDRO

ELEGANCE NOCE CANALETTO

Лак Матовый, Глянцевый | Laccato Opaco Acqua, Laccato Lucido

NERO ASSOLUTO

BIANCO LATTE

TRAFFICO

CANAPA

CAMOSCIO

BIANCO GHIACCIO

GRIGIO PLATINO

GRIGIO PIOMBO

VERDE OLIVA

PAPIRO

GRIGIO SETA

GRIGIO ROCCIA

CARBON

BIANCO PURO

GRIGIO BOSTON

ARENA

LIMO

BIANCO CREMA

VISONE

MOKA

RAL

NCS

CAMPIONE CLIENTE

Беленный Дуб/Темный Дуб | Gessati/Smoked

PAPIRO

CUOIO NATURALE

CANAPA

GRIGIO PLATINO

GRIGIO SETA

GRIGIO ROCCIA

GRIGIO BOSTON

ARENA

LIMO

BEIGE CINESE

VISONE

MOKA

CAMOSCIO

GRIGIO SMOKED

CAMPIONE CLIENTE

Nobilitato

DARK LADY

PALISSANDRO

OLD JACK

DUNA

ARES

PRIMOFIORE FANGO

Варианты отделки

Шпон Дуб/Дуб Acqua | Rovere/Rovere Acqua

NOCE CANALETTO

ROVERE QUARZO

ROVERE NEVE

ROVERE CHAMPAGNE

ROVERE CRETA

ROVERE AVANA

ROVERE TITANIO

ROVERE TERRA D'OMBRA

ROVERE ARGILLA

ROVERE RUM

ROVERE LAVA

ROVERE CACAO

ROVERE NERO

CAMPIONE CLIENTE

Керамика | Gres

PIETRA GREY

NERO MARQUINA

PIETRA WHITE'

Металлические части | Ferramenta - Parti Metalliche

ALLUMINIO
ATTREZZATURA STANDARD

DARK BROWN
ATTREZZATURA SU RICHIESTA PER CERNIERE, TUBI, REGGITUBI E PORTARIPIANI CON MAGGIORAZIONE DI **€ 80** *A MODULO*

Схемы ручек

Ручки | Maniglie

MA 200
LEGNO

TUTTO ALTEZZA A FILO ANTA
FINITURE CAMPIONARIO

MA 400
LEGNO

L 2,5 x H 30
FINITURE CAMPIONARIO

MA 401
LEGNO

L 2,5 x H 120
FINITURE CAMPIONARIO

MA 402
OTTONE

L 2,5 x H 98.5
OTTONE SATINATO

MA 403
OTTONE

ALTEZZA ANTA
OTTONE SATINATO

MA 305
METALLO

DIA 1,6
FINITURA 302

MA 404
METALLO

L 17,7 - INTERASSE 12,8
FINITURE 302

MA 405
METALLO

L 33 - INTERASSE 32
FINITURE 302

MA 406
METALLO

L 1,2 x H 30
FINITURE 302 - 307

MA 407
METALLO

L 1,2 x H 120
FINITURE 302 - 307

MA 310
METALLO

5,5
FINITURE 302

MA 210
LEGNO

8 x8
FINITURE DI CAMPIONARIO

MA 211
LEGNO

14x4,5
FINITURE DI CAMPIONARIO

MA 215
LEGNO

27 x 2,5
FINITURE CAMPIONARIO

PUSH-PULL
PLASTICA

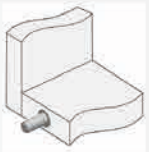

Внутренняя отделка

Внутренняя отделка Smart

Smart: agglomerato di Legno, finiture: Palissandro, Primo fiore fango/агломерат дерево, отделка: Palissandro, Эко кожа

Отделка Smart Эко кожа

Отделка Smart Эко кожа
+ Noce Canaletto

Внутренняя отделка Smart Palissandro

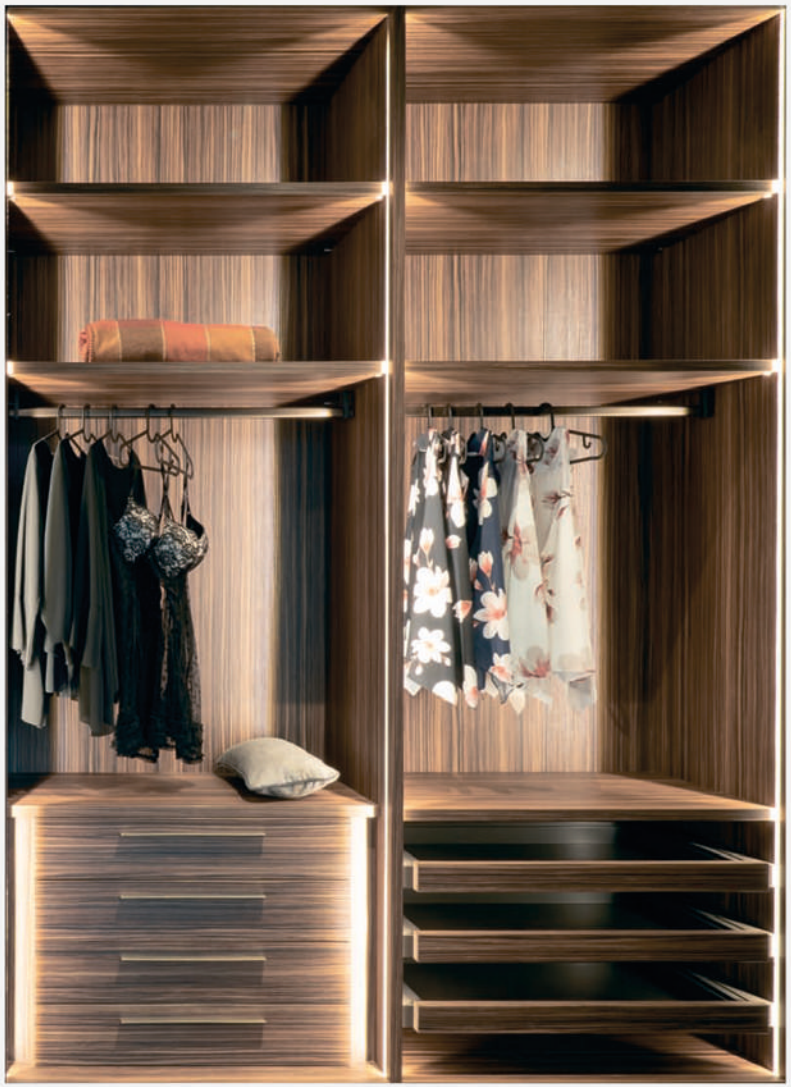

Внутренняя отделка

Внутренняя отделка Elegance

Elegance: tamburato, impiallacciato Noce Canaletto /тамбурат, отделка: Шпон Opex Noce Canaletto

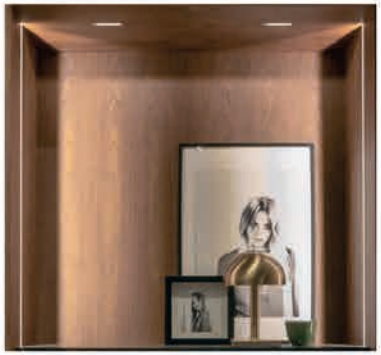

Шпон Opex Noce Canaletto

Внутренняя отделка Light

Light: tamburato nobilitato Magnolia/тамбурат, отделка: Magnolia

LIGHT

ЗЕРКАЛА

ANDREA

1. Зеркало Andrea
2. Столик Andrea
3. Пуф Alice

Зеркало Andrea

Декоративная рама: сталь высшей категории в цвете: желтое, розовое золото; никель;

Andrea
100*70*14

GIO-M

1. Зеркало Gio-M
2. Комод Andrea
3. Кресло Caravagio

Зеркало Gio-M

Декоративная рама: сталь высшей категории в цвете: желтое, розовое золото; никель;

Зеркало: отделка фацетом

Gio-M
80*70*20

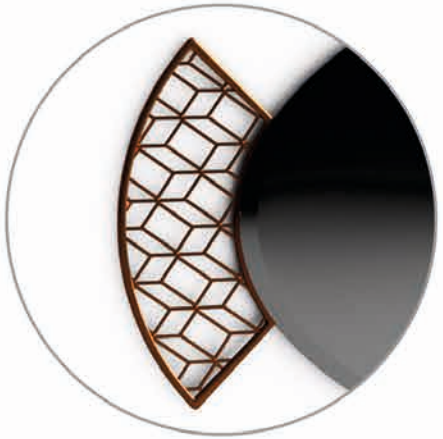

EDI-M

1 Зеркало Edi-M

Зеркало Edi-M

Декоративное оформление: сталь высшей категории с декоративным принтом МНС в цвете: желтое, розовое золото; никель;

Edi-M
76,1*43,9

TENORE

1. Зеркало Tenore
2. Консоль Montegra

Зеркало Tenore

Декоративная рама: сталь высшей категории с декоративным принтом МНС в цвете: желтое, розовое золото; никель;

Tenore
120*80*70

ВАЗЫ И СТАТУЭТКИ

Hippopotamus, никель
15*30

Hippopotamus, розовое золото
15*30

HIPPOPOTAMUS

1 Статуэтка Hippopotamus

Статуэтка Hippopotamus

Материал: керамика

Отделка: желтое золото, розовое золото, никель

Hippopotamus, желтое золото
15*30

Gufetto
20*12 | 15*8

Gufetto
20*12 | 15*8

GUFETTO

1 Статуэтка Gufetto

Статуэтка Gufetto

Материал: керамика

Отделка: желтая с золотом, синяя с золотом, сине-зеленая с золотом, бежевая с золотом

Vulcano
20*30

Vulcano
20*30

Vulcano
20*30

VULCANO

1 Ваза Vulcano VLVS03

Ваза Vulcano

Материал: керамика

Отделка: синий и бронза, белый и бронза, черный и бронза

Vulcano
5*30 | 10*50

Vulcano
5*30 | 10*50

VULCANO

1 Ваза Vulcano VLVS07

Ваза Vulcano

Материал: керамика

Отделка: синий и бронза, белый и бронза, черный и бронза, золотой и черный

Vulcano
5*30 | 10*50

Vulcano
20*30

Vulcano
20*30

Vulcano
20*30

VULCANO

1. Ваза Vulcano VLVS05
2. Ваза Vulcano

Ваза Vulcano

Материал: керамика

Отделка: синий и бронза, белый и бронза, черный и бронза, золотой и черный

Vulcano
30*30

Vulcano
50*40

VULCANO

1 Ваза Vulcano

Ваза Vulcano

Материал: керамика

Отделка: синий и желтое золото, белый и желтое золото

ПЬЕДЕСТАЛЫ

Orazio-A
40*40*50

Orazio-A
40*40*50

ORAZIO-A

1. Пьедестал Orazio-A
2. Диван Lapo

Пьедестал Orazio-A

Отделка: эмаль или шпон экзотической породы дерева: Эбони Эрабле, Копченый дуб, Орех, с лаковым покрытием (высокий глянец или матовый)

Отделка основания: эмаль с лаковым покрытием (высокий глянец или матовый)

Orazio-P
40*40*128

Orazio-P
40*40*128

ORAZIO-P

1. Пьедестал Orazio-P
2. ТВ-тумба Apollo-E

Пьедестал Orazio-P

Отделка: эмаль или шпон экзотической породы дерева: Эбони, Эрабле, Копченый дуб, Орех с лаковым покрытием (высокий глянец или матовый)

Отделка основания: эмаль с лаковым покрытием (высокий глянец или матовый)

ТЕХНИЧЕСКИЕ ХАРАКТЕРИСТИКИ

ДИВАНЫ

DANTE-B

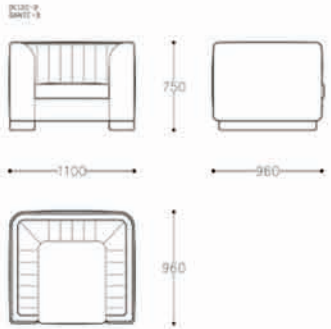

Кресло 1100*960*750

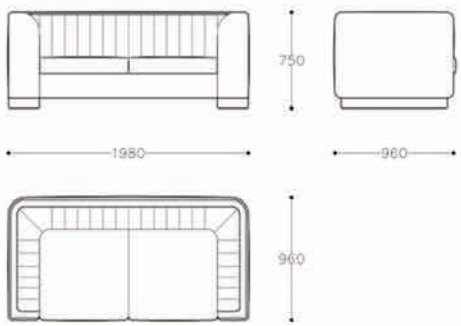

Диван 1980*960*750

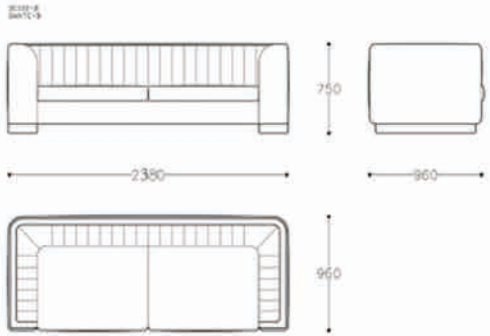

Диван 380*960*750

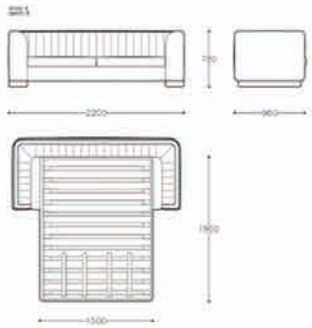

Диван-кровать 2200*960*840

ENEA

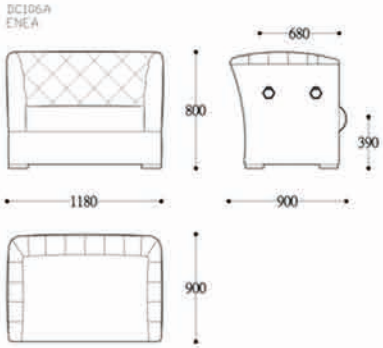

Кресло 1180*880*800

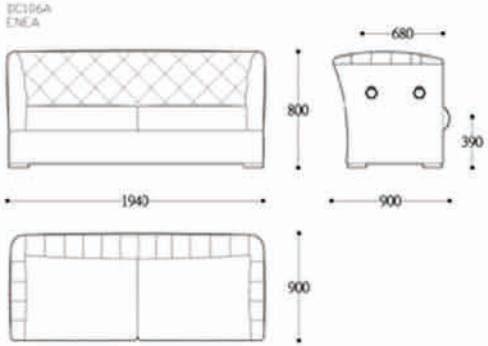

Диван 1940*880*800

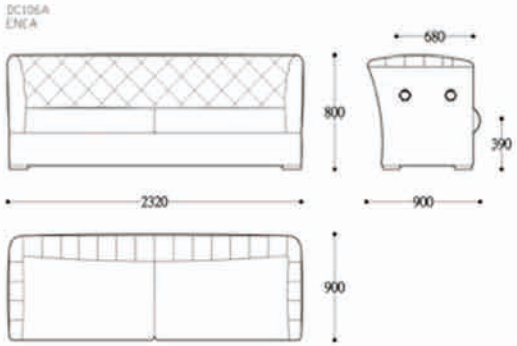

Диван 2320*880*800

APOLLO

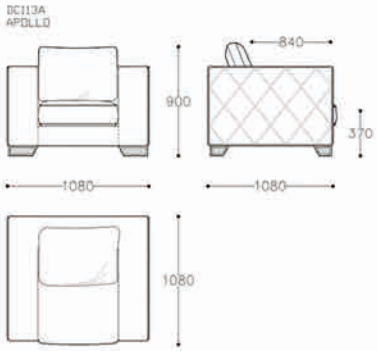

Кресло 1080*1080*900

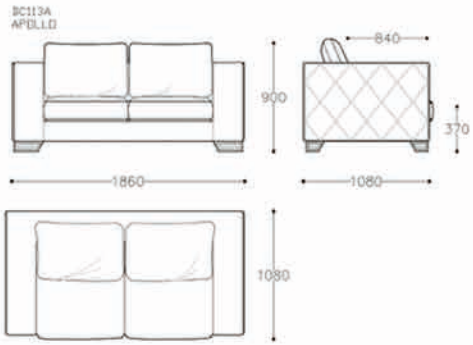

Диван 1860*1080*900

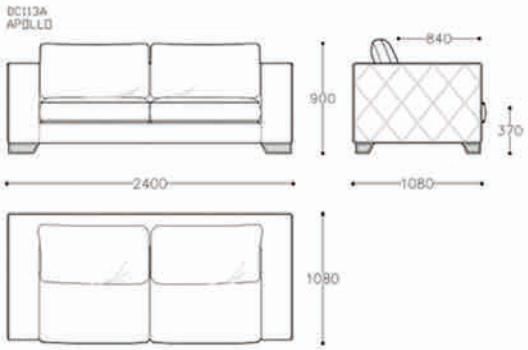

Диван 2400*1080*900

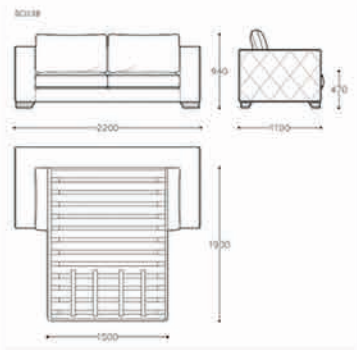

Диван-кровать 2200*1100*940

DANTE-A

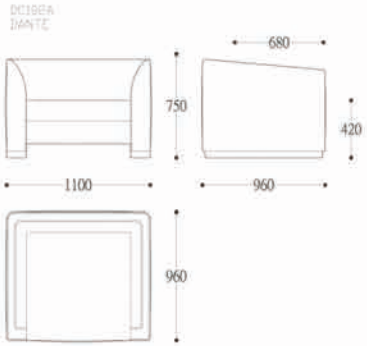

Кресло 1100*960*750

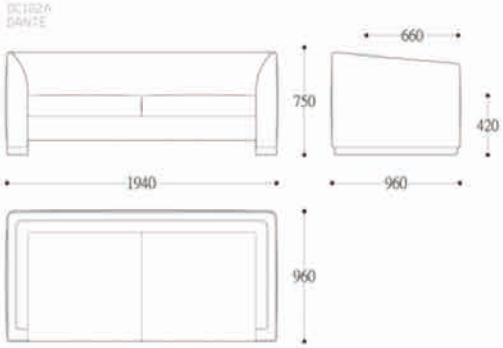

Диван 1980*960*750

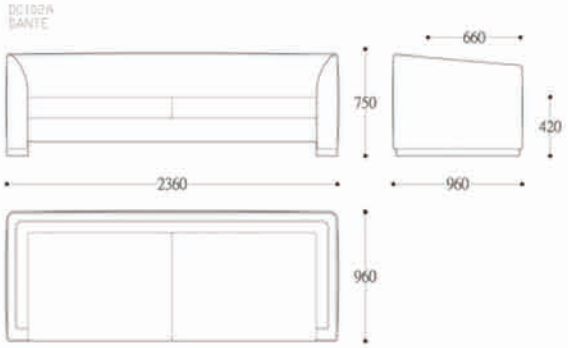

Диван 2380*960*750

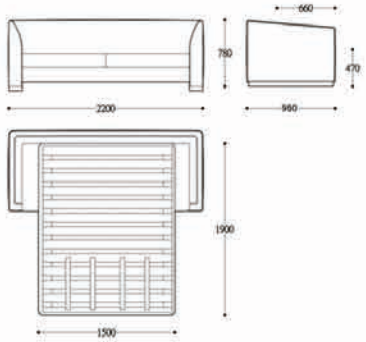

Диван-кровать 2200*960*840

PAOLO-A

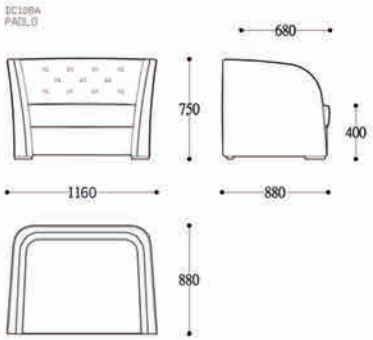

Кресло 1060*880*750

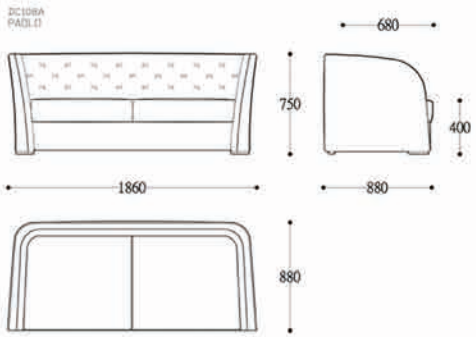

Диван 1860*880*750

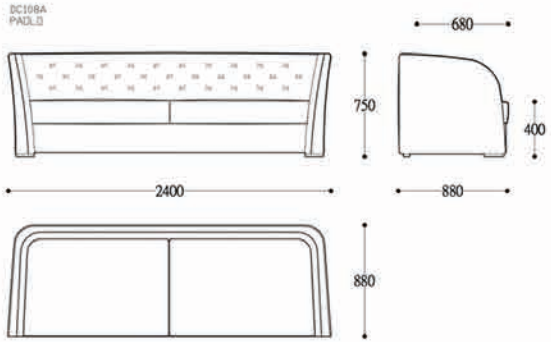

Диван 2400*880*750

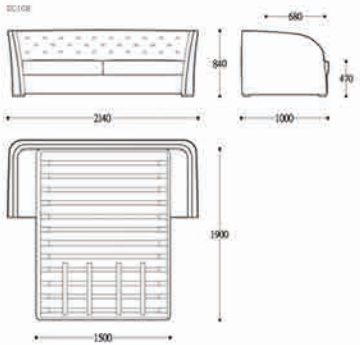

Диван-кровать 2140*1000*840

PAOLO-B

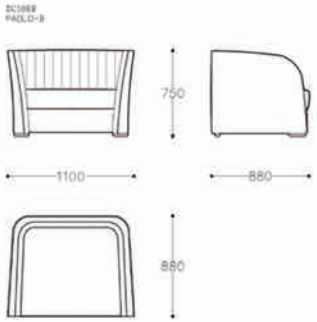

Кресло 1100*880*750

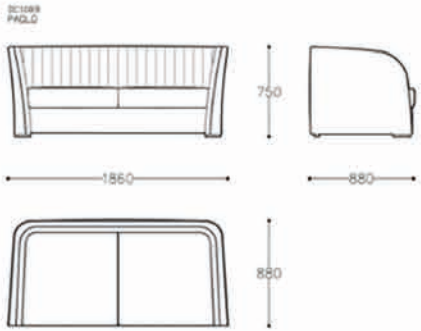

Диван 1880*880*750

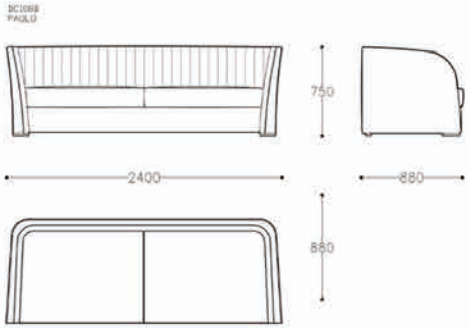

Диван 2400*880*750

IAN

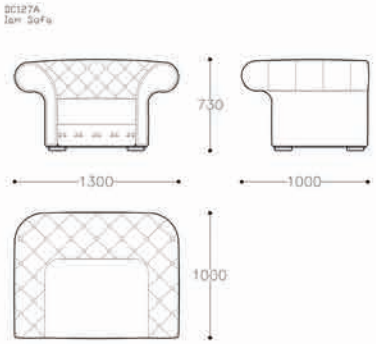

Кресло 1300*1000*730

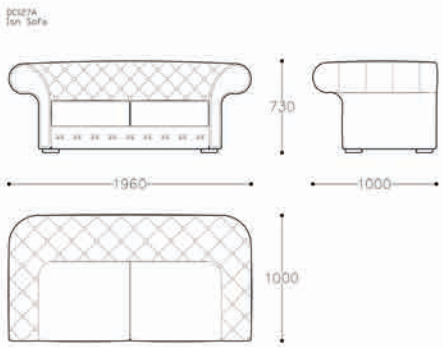

Диван 1960*1000*730

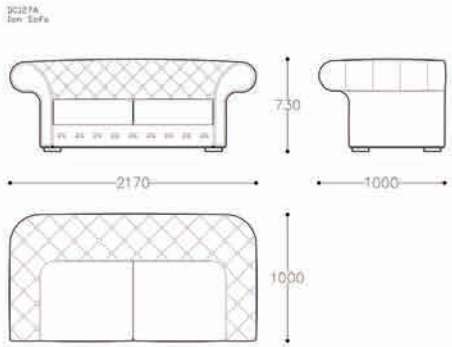

Диван 2170*1000*730

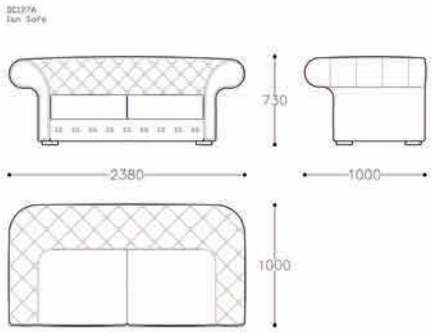

Диван 2380*1000*730

LAPO

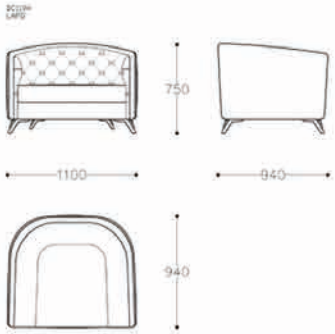

Диван 1920*940*750

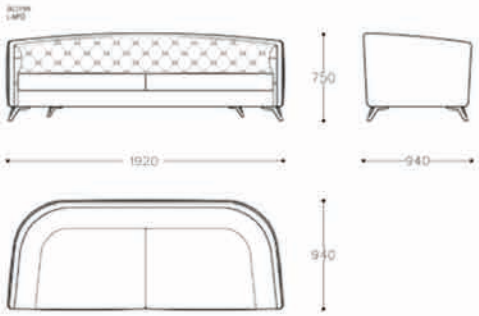

Диван 1920*940*750

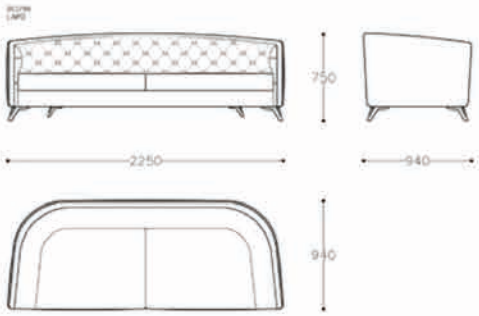

Диван 2240*940*750

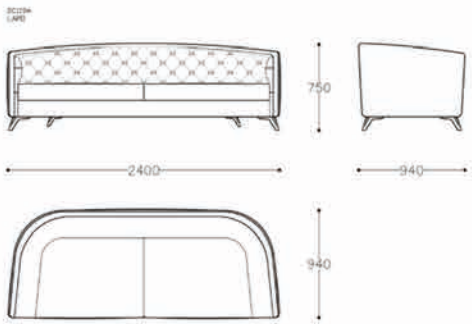

Диван 2400*940*750

PEPPINO-A

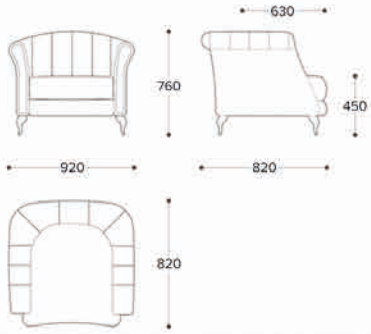

Кресло 920*820*760

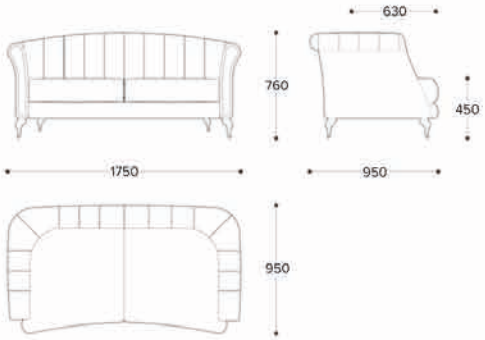

Диван 1750*950*760

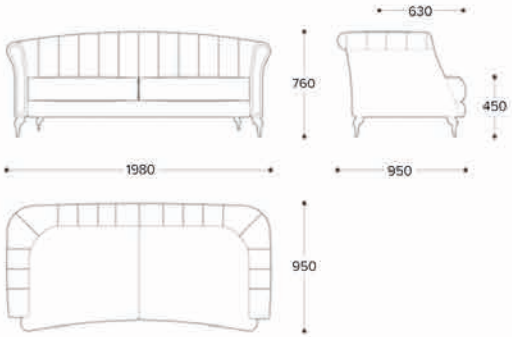

Диван 1980*950*760

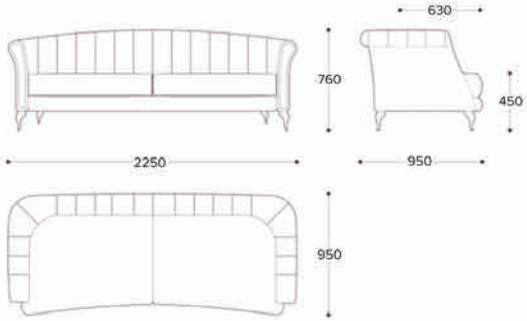

Диван 2250*950*760

PLATONE

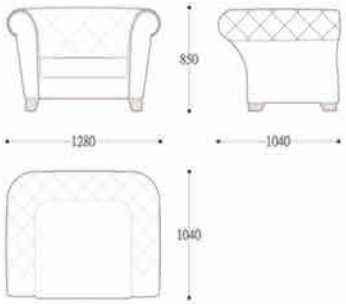

Кресло 1280*1040*850

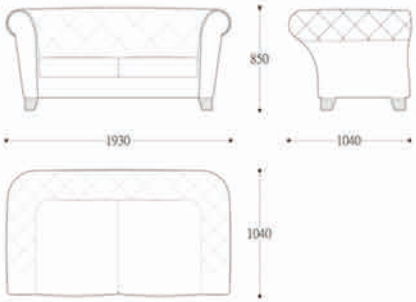

Диван 1930*1040*850

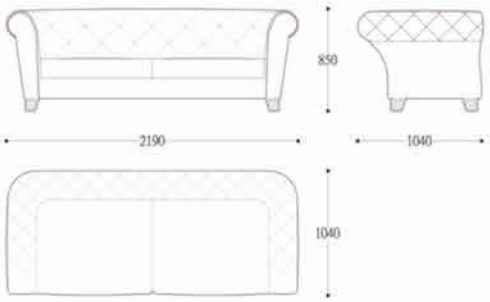

Диван 2190*1040*850

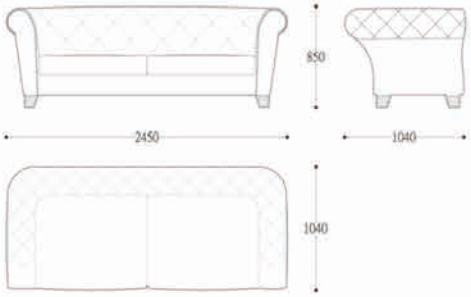

Диван 2450*1040*850

PARIDE

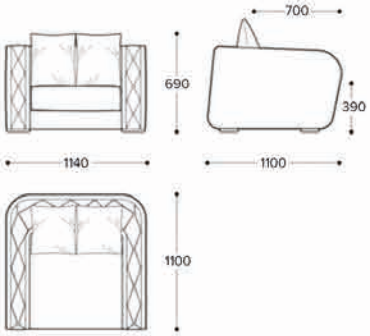

Кресло 1140*1100*690

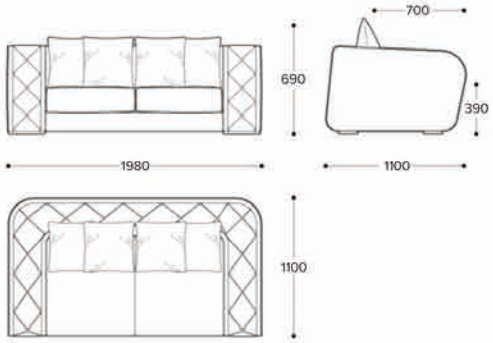

Диван 1980*1100*690

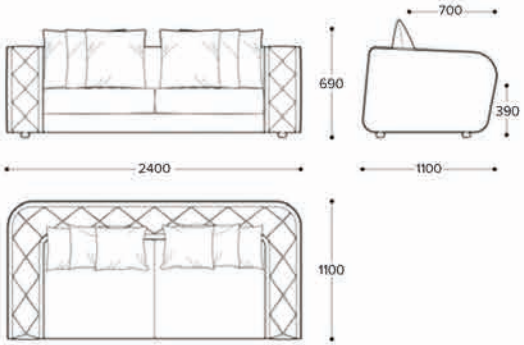

Диван 2400*1100*690

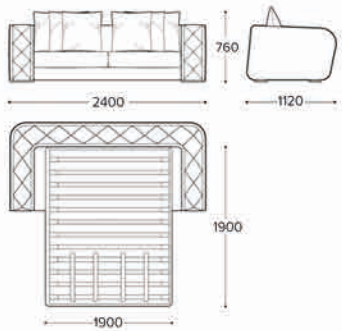

Диван-кровать 2220*1120*760

PEPPINO-B

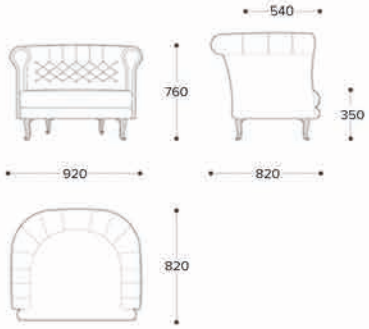

Кресло 920*820*760

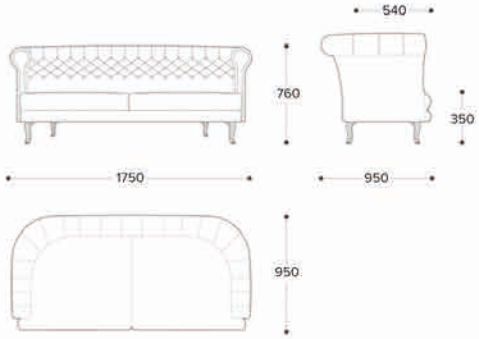

Диван 1750*950*760

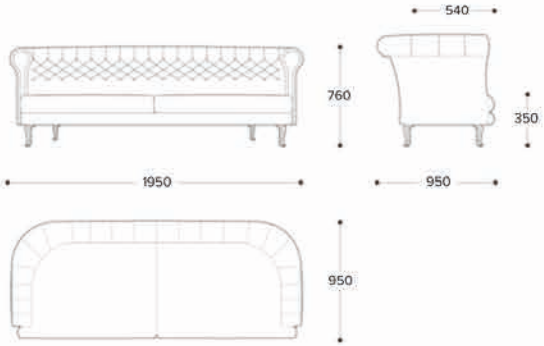

Диван 1950*950*760

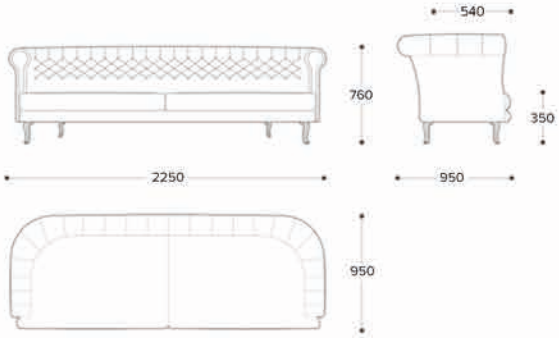

Диван 2250*950*760

RIGOLETTO

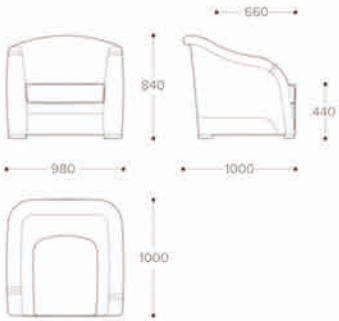

Кресло 980*1000*840

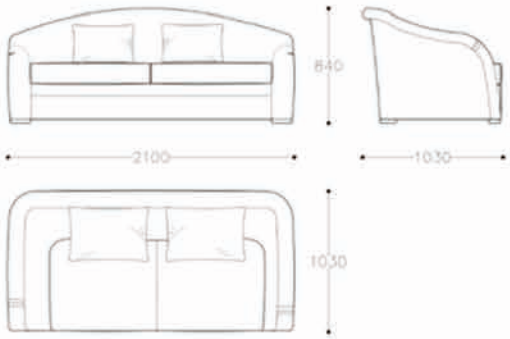

Диван 2100*1030*840

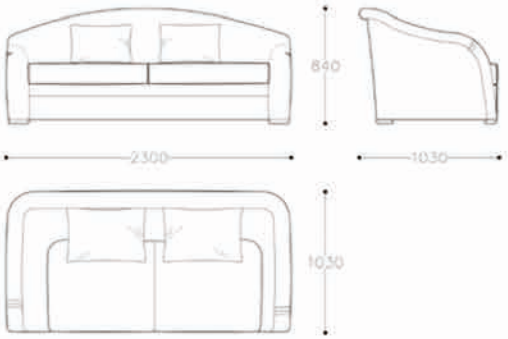

Диван 2300*1030*840

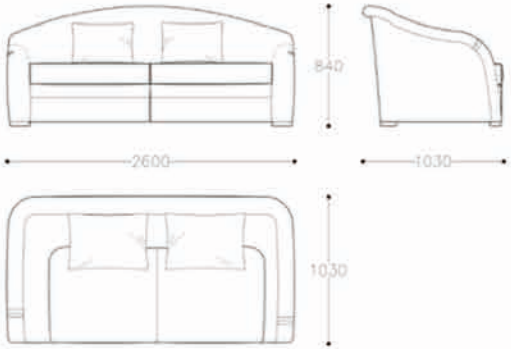

Диван 2600*1030*840

RIGOLETTO RING

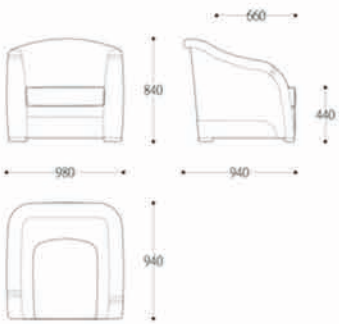

Кресло 980*1000*840

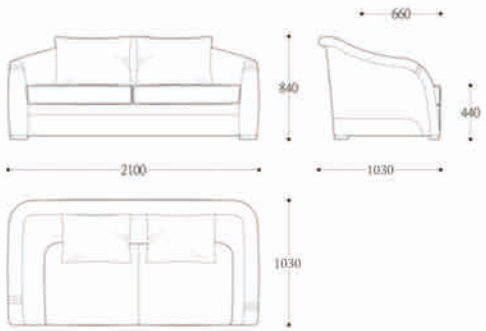

Диван 2100*1030*840

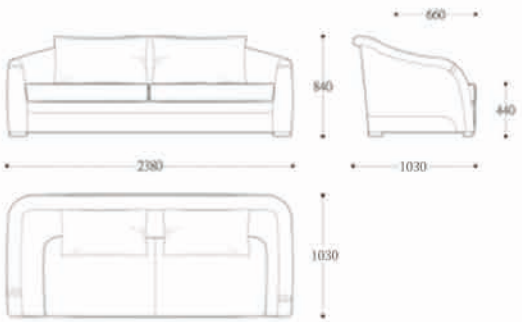

Диван 2380*1030*840

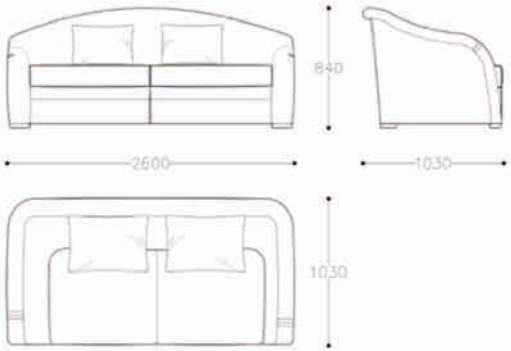

Диван 2600*1030*840

ТЕХНИЧЕСКИЕ ХАРАКТЕРИСТИКИ

МОДУЛЬНЫЕ ДИВАНЫ

FRANCESCA

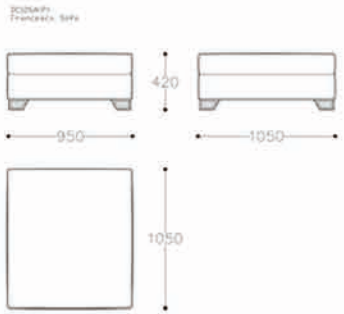

Пуф 950*1050*420

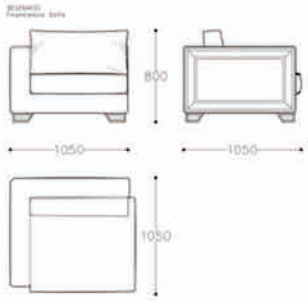

Элемент со спинкой 1040*1050*800

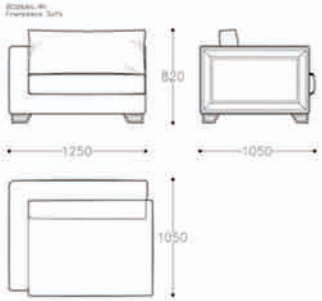

Угловой элемент 1050*1050*800

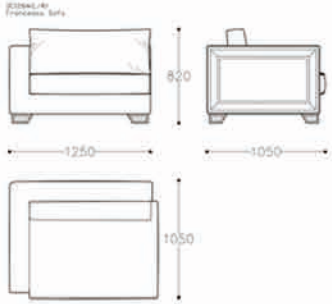

Правый/левый элемент 1250*1050*820

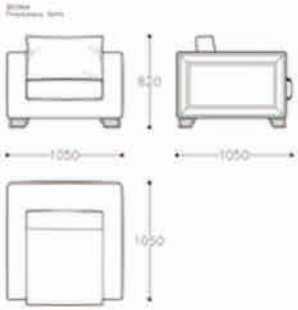

Кресло 1050*1050*820

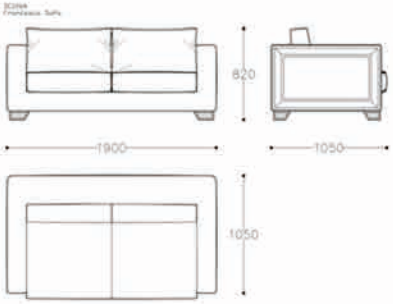

Диван 1900*1050*820

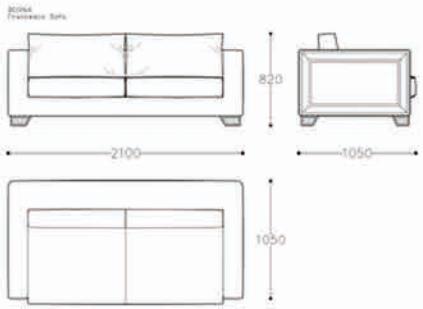

Диван 2100*1050*820

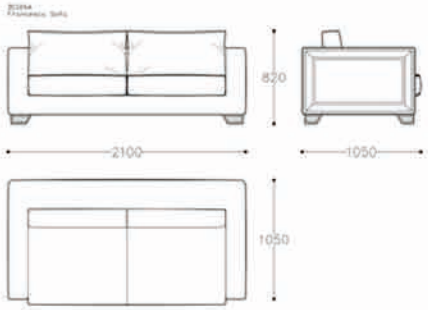

Диван 2400*1050*820

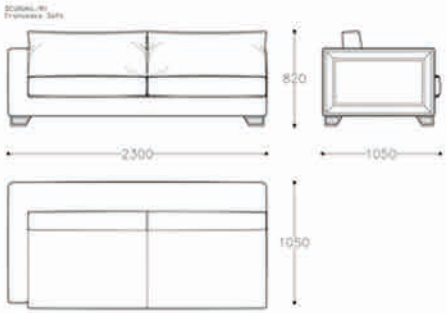

Правый/Левый Элемен 2300*1050*820

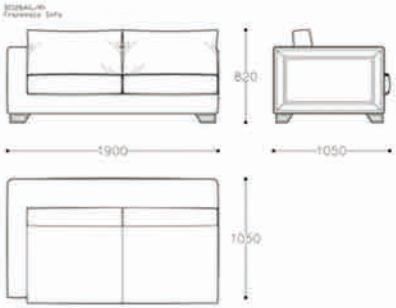

Правый/Левый Элемен 1900*1050*820

ICARO-C

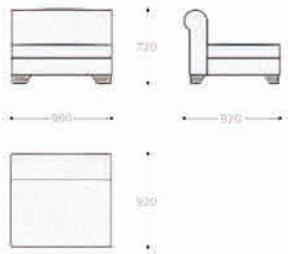

Отдельный модуль 960*920*720

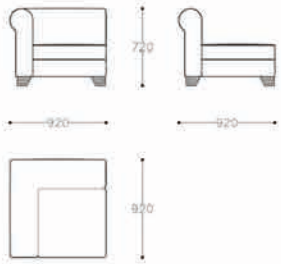

Угловой модуль 920*920*720

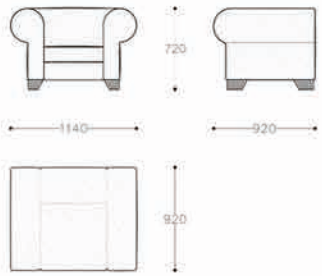

Квесло 1140*920*720

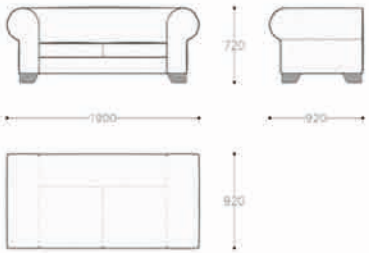

Диван 1900*920*720

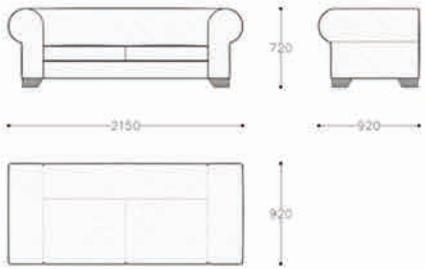

Диван 2150*920*720

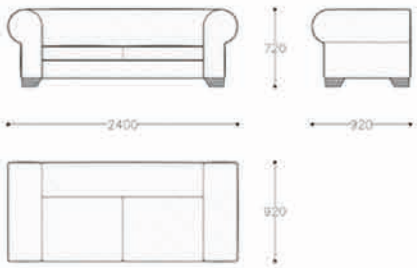

Диван 2400*920*720

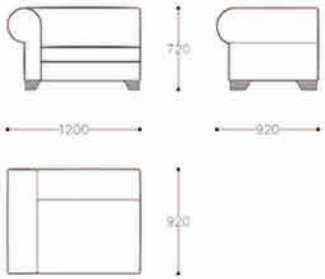

Правый/Левый модуль
1200*920*720

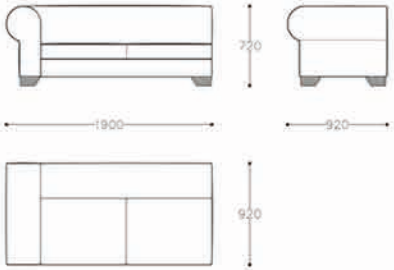

Правый/Левый модуль
1900*920*720

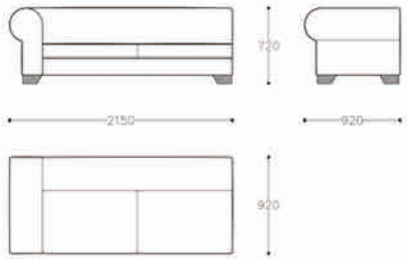

Правый/Левый модуль
2150*920*720

ICARO-B

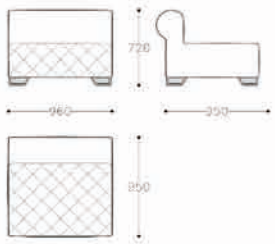

Отдельный модуль 950*950*720

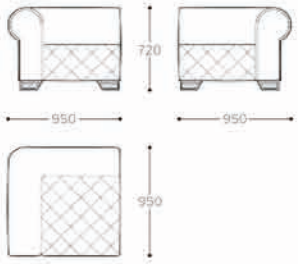

Угловой элемент 950*950*720

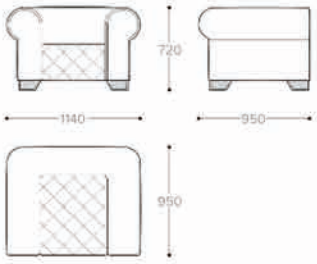

Кресло 1140*950*720

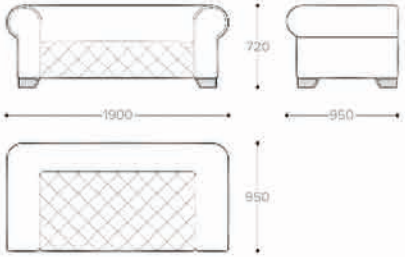

Диван 1900*950*720

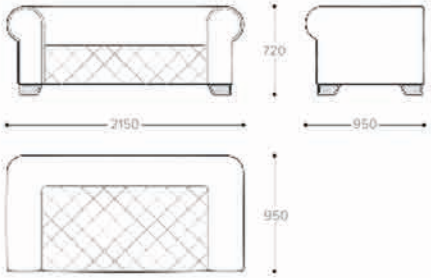

Диван 2150*950*720

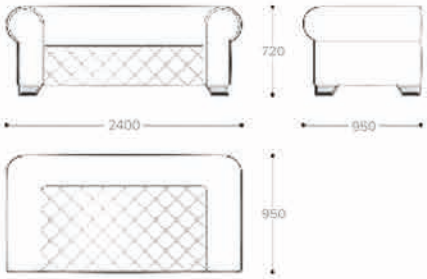

Диван 2400*950*720

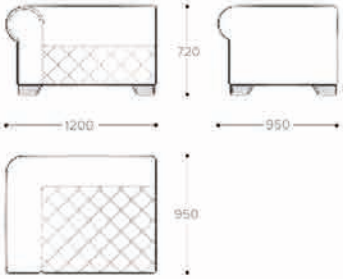

Правый/левый модуль 1200*950*720

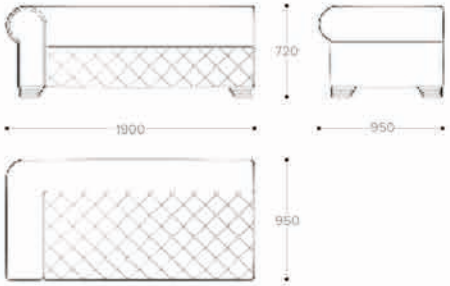

Правый/левый модуль 1900*950*720

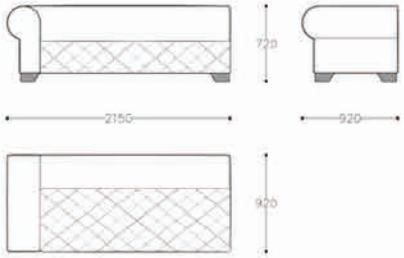

Правый/левый модуль 2150*950*720

MARIO

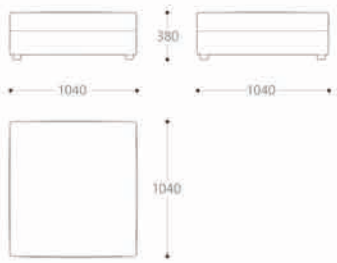

Пуф 1040*1040*380

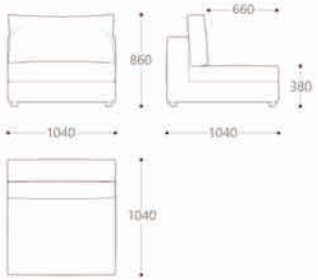

Отдельный модуль
1040*1040*860

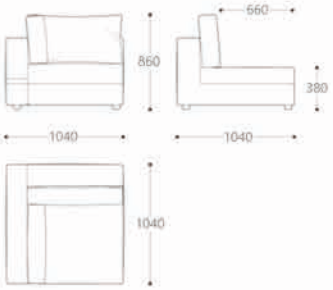

Угловой модуль
1040*1040*860

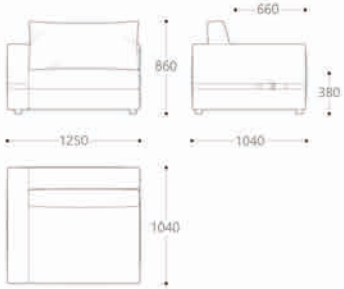

Правый/левый модуль дивана
1250*1040*86

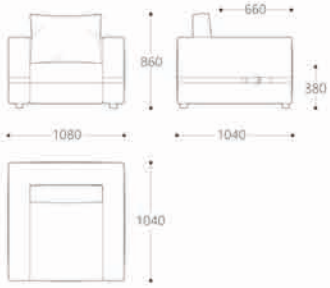

Кресло 1080*1040*860

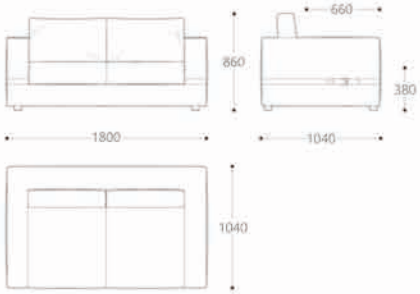

Диван 1800*1040*860

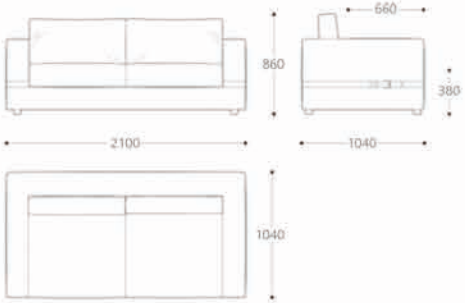

Диван 2100*1040*860

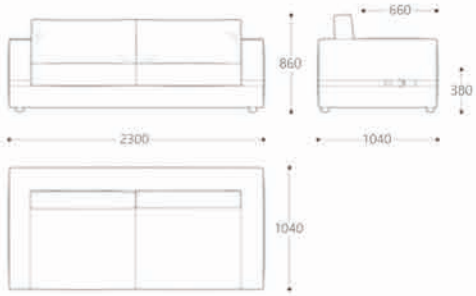

Диван 2300*1040*860

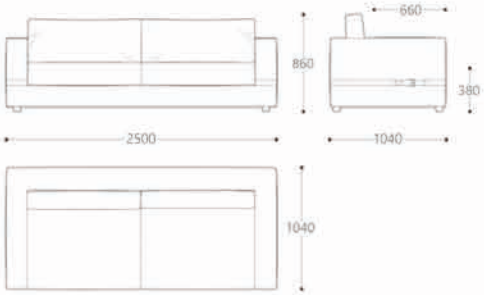

Диван 2500*1040*860

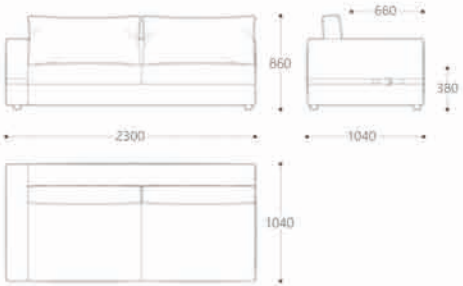

Правый/левый элемент
2300*1040*86

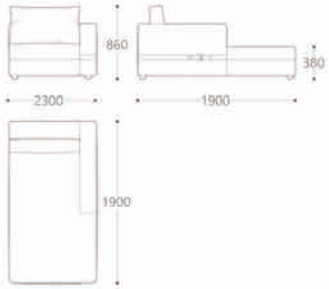

Правый/левый шезлонг
1050*1900*860

MARIO

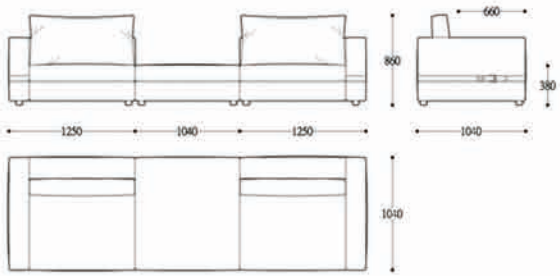

Модуль с левым подлокотником 1250 + пуф 1040 + модуль с правым подлокотником 1250

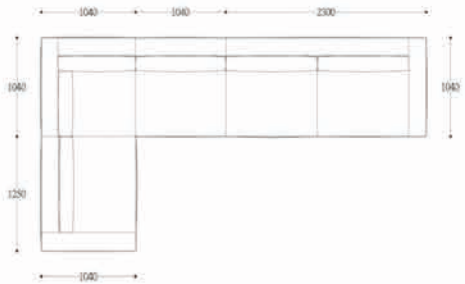

Левый элемент 1250 + угловой элемент 1040 + отдельный элемент 1040 + правый элемент 2300

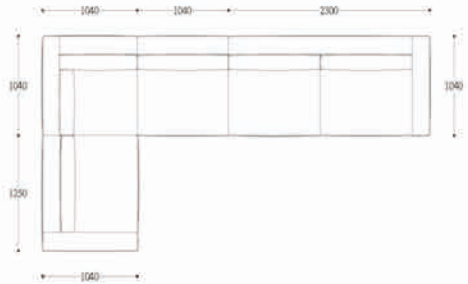

Левый модуль 2300 + правый шезлонг 1050

NICOLA

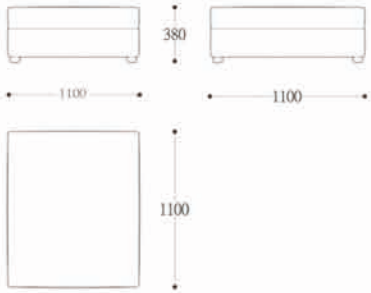

Пуф 1100*930*380

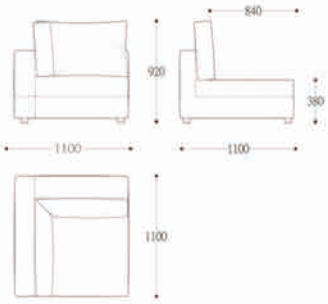

Угловой модуль 1100*1100*920

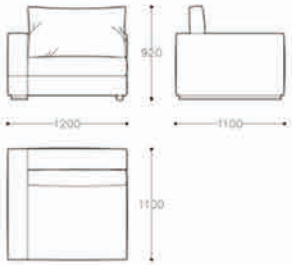

Правый/левый модуль 1200*1100*920

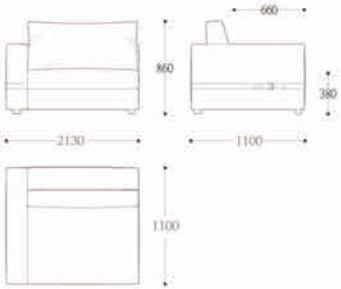

Правый/Левый модуль 2130*1100*920

NICOLA

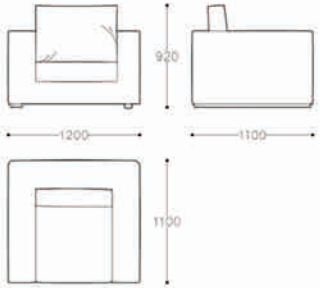

Кресло 1200*1100*920

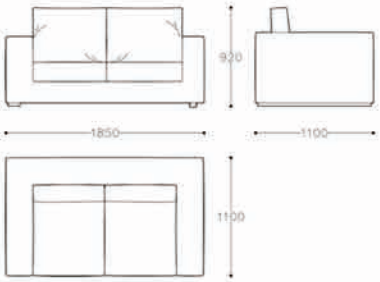

Диван 1850*1100*920

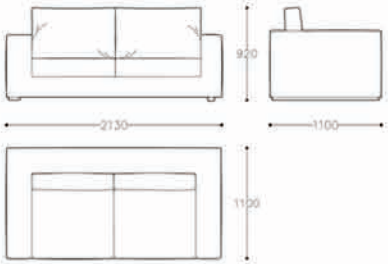

Диван 2130*1100*920

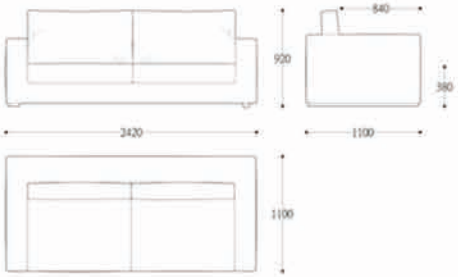

Диван 2420*1100*920

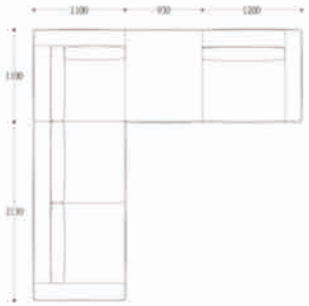

Левый модуль 1200 + пуф 1100 + угловой модуль 1100 + правый модуль 2130

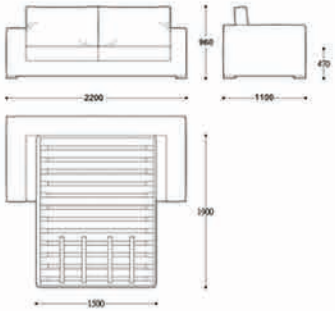

Диван-кровать 2200*1100*960

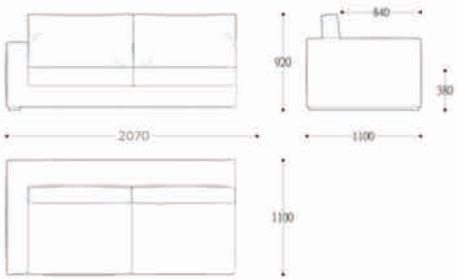

3 местный диван-кровать с 1 подлокотником 2070*1060*960

RICCARDO

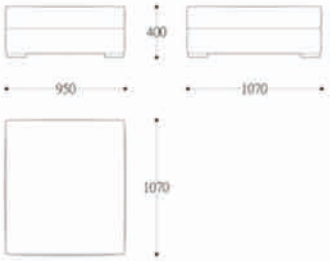

Пуф 950*1070*400

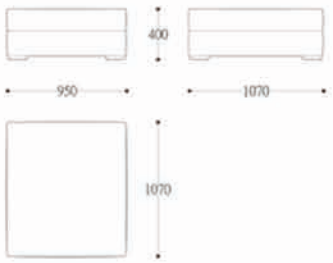

Угловой модуль 1070*1070*920

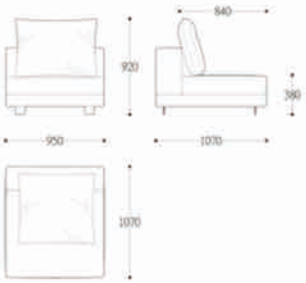

Отдельный модуль 950*1070*920

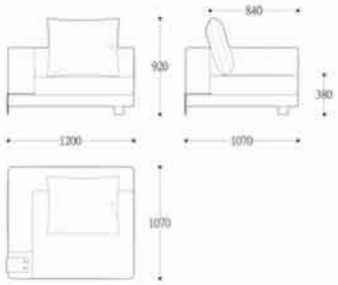

Правый/левый угловой модуль 1200*1070*920

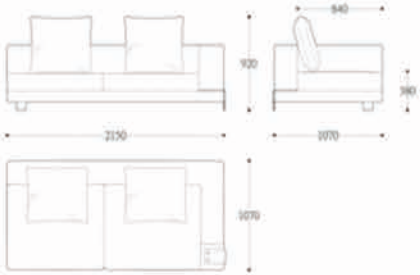

Правый/левый модуль 2150*1070*920

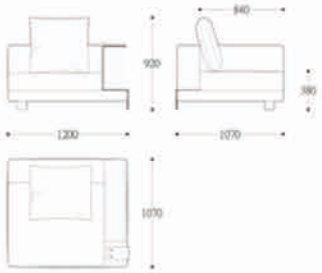

Правый/левый модуль 1200*1070*920(PU)

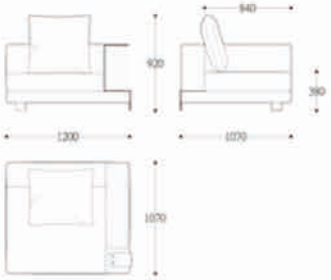

Правый/левый модуль 2150*1070*920(PU)

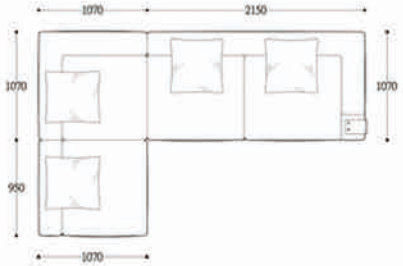

Left arm 2150+Corner seater 1070+ Single back 950

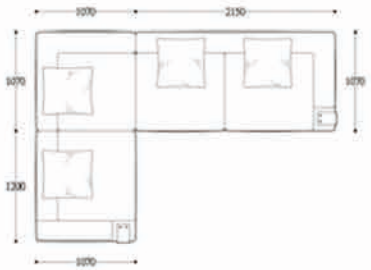

Левый модуль 2150 + угловой модуль 1070+ правый модуль 1200(PU)

Левый модуль 2150 + угловой модуль 1070 + правый модуль 2150(PU)

Левый модуль 2150 + отдельный модуль 1070 + угловой модуль 950 + угловой модуль 950 + правый модуль 2150

TIMO

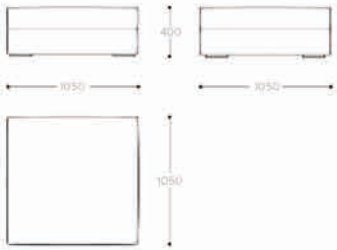

Пуф 1050*1050*400

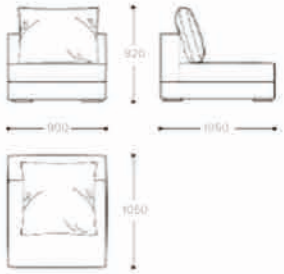

Отдельный модуль
900*1050*820

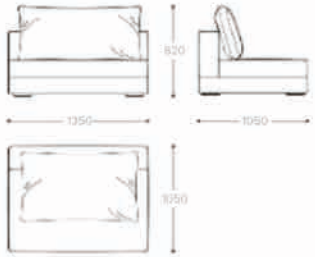

Отдельный модуль
1350*1050*820

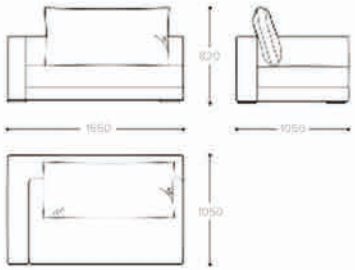

Правый/левый модуль
1050*1650*820

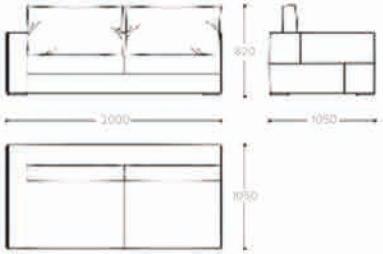

Правый/левый модуль
2000*1050*820

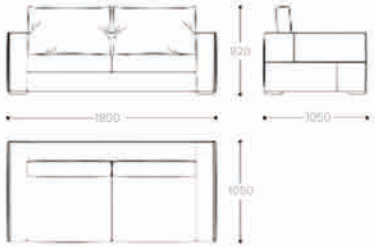

Диван 1800*1050*820

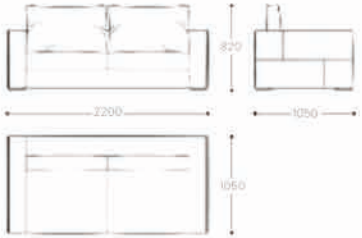

Диван 2200*1050*820

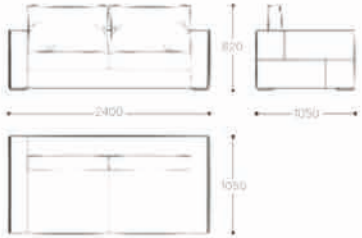

Диван 2400*1050*820

ТЕХНИЧЕСКИЕ ХАРАКТЕРИСТИКИ

КРЕСЛА

ANGELA

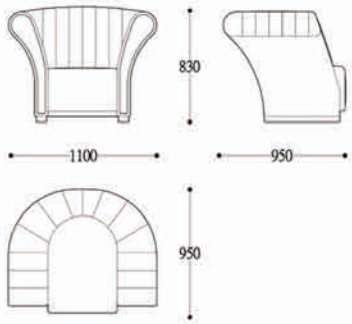

1100*950*830

CANALETTO

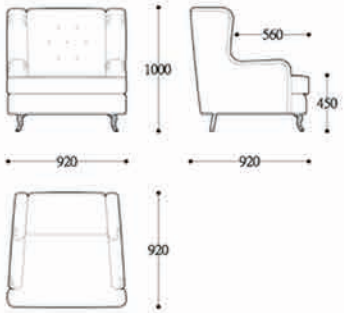

920*920*1000

CARAVAGGIO

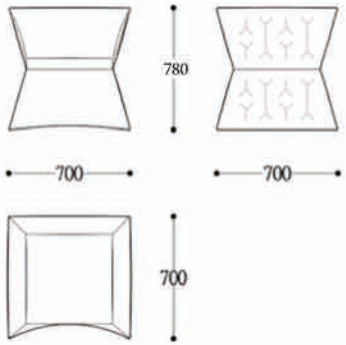

800*700*780

ELENA

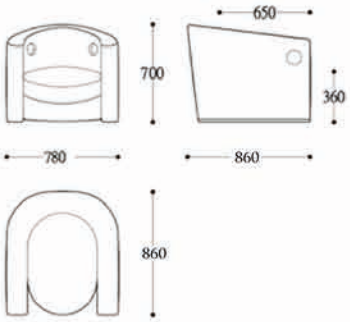

780*860*700

ENEA

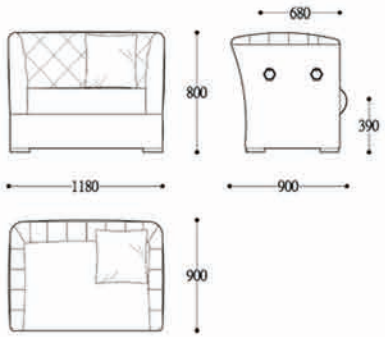

1180*880*800

FEDE

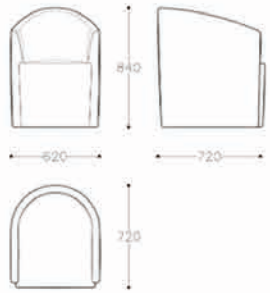

620*720*840(450)

LINA

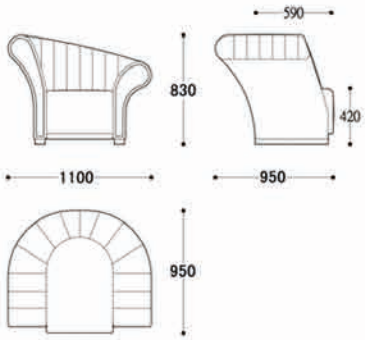

1100*950*830/630

LUCILLA-A

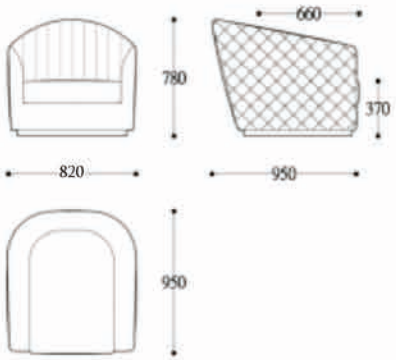

820*920*800

LUCILLA-B

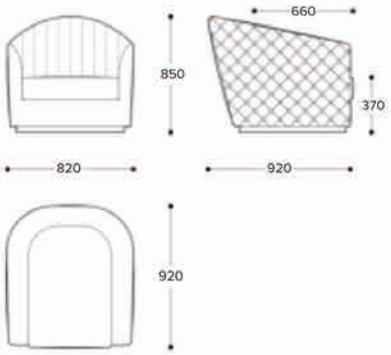

820*920*800

PARIDE

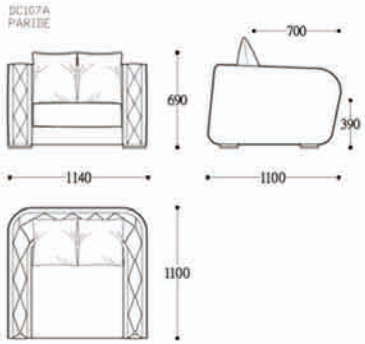

1140*1100*690

PIER

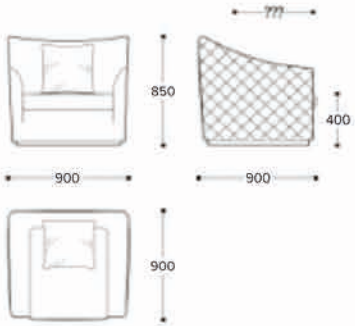

900*900*850

PING

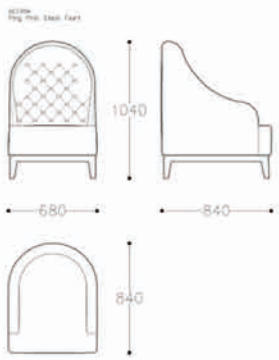

680*840*1040

VITTORIO-A

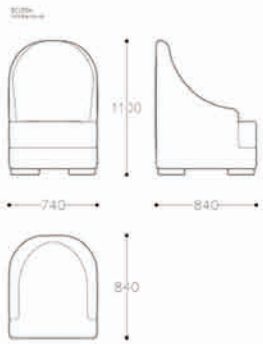

740*840*1100

VITTORIO-B

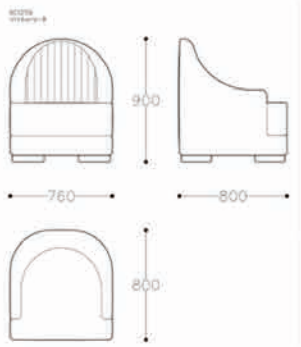

760*800*900

COLOMBO-C

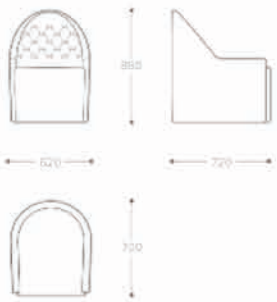

620*720*860

ТЕХНИЧЕСКИЕ ХАРАКТЕРИСТИКИ

КРОВАТИ

ENEA

Размер (Ш,Г,В) 2450*2360*1250
(матрас 1800*2000)

Размер (Ш,Г,В) 2650*2360*1250
(матрас 2000*2000)

GIORGIA

Размер (Ш,Г,В) 2000*2240*1520
(матрас 1600*2000)

Размер (Ш,Г,В) 2200*2240*1520
(матрас 1800*2000)

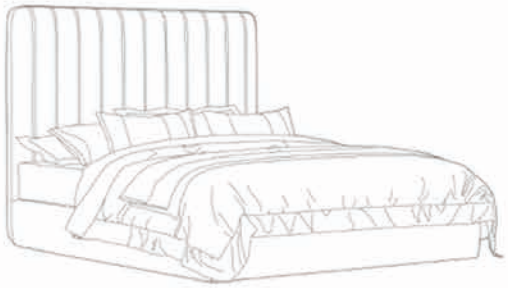

Размер (Ш,Г,В) 2400*2240*1520
(матрас 2000*2000)

PAOLO

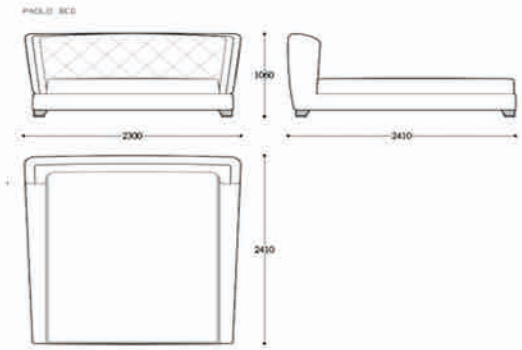

Размер (Ш,Г,В) 2300*2410*1060
(матрас 1800*2000)

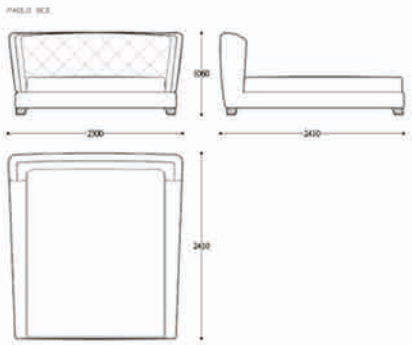

Размер (Ш,Г,В) 2500*2410*1060
(матрас 2000*2000)

SARA

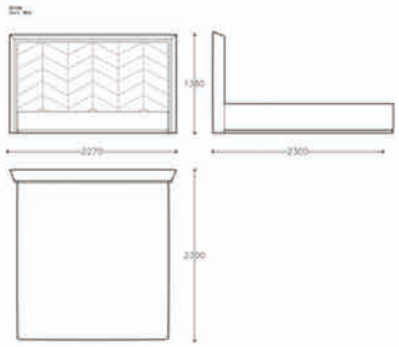

Размер (Ш,Г,В) 2070*2300*1380
(матрас 1600*2000)

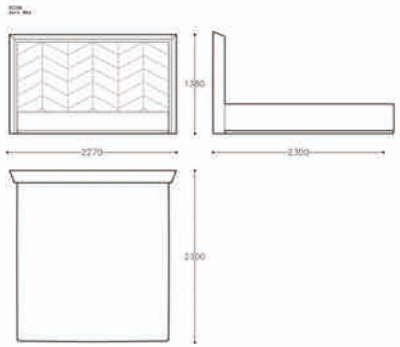

Размер (Ш,Г,В) 2270*2300*1380
(матрас 1600*2000)

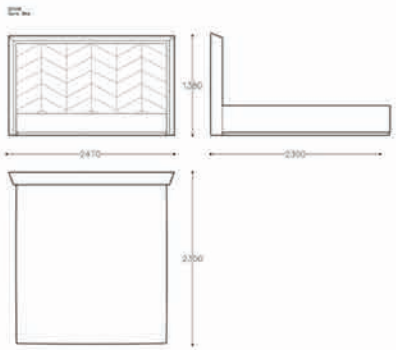

Размер (Ш,Г,В) 2470*2300*1380
(матрас 1600*2000)

PEPPINO-A

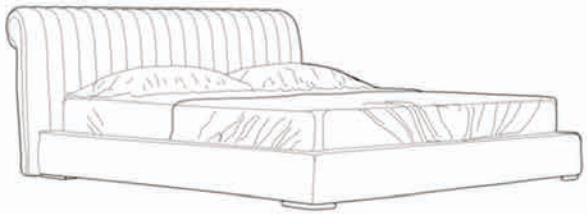

Размер (Ш,Г,В) 2020*2380*1050
(матрас 1600*2000)

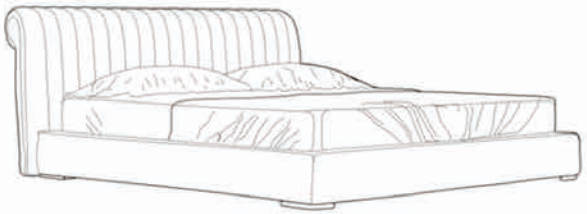

Размер (Ш,Г,В) 2240*2380*1050
(матрас 1800*2000)

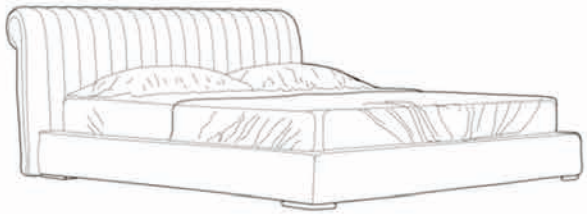

Размер (Ш,Г,В) 2400*2380*1050
(матрас 2000*2000)

PLATONE

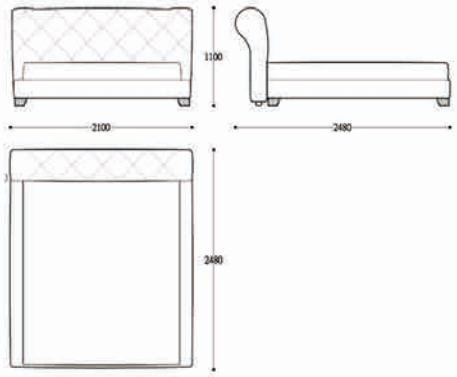

Размер (Ш,Г,В) 2450*2360*1250
(матрас 1800*2000)

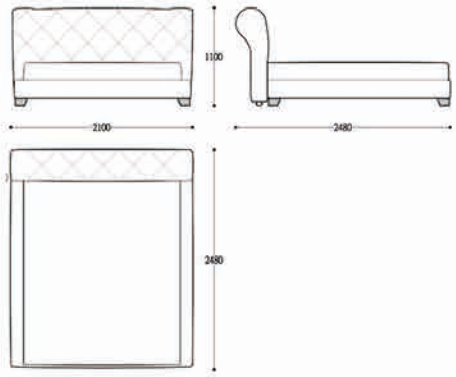

Размер (Ш,Г,В) 2650*2360*1250
(матрас 2000*2000)

VITTORIO

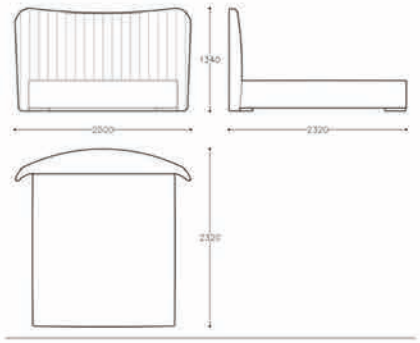

Размер (Ш,Г,В) 2300*2320*1330
(матрас 1800*2000)

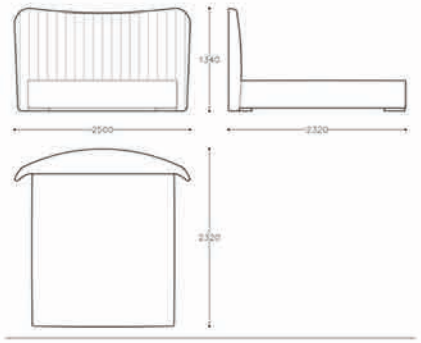

Размер (Ш,Г,В) 2500*2320*1330
(матрас 2000*2000)

ТЕХНИЧЕСКИЕ ХАРАКТЕРИСТИКИ

ГАРДЕРОБНЫЕ

CODECASA

Толщина фасада:

Декоративная вставка с металлической ручкой:

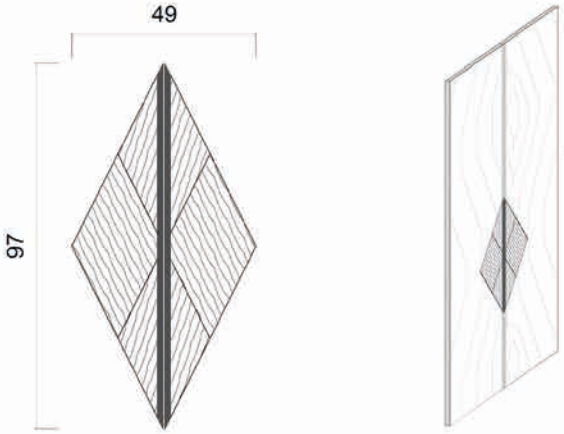

Виды модулей:

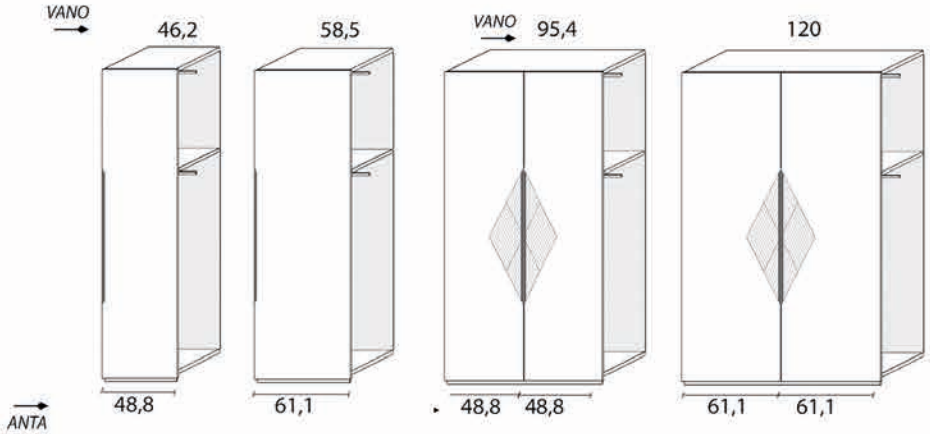

Высота модуля: от 185 до 292 см.

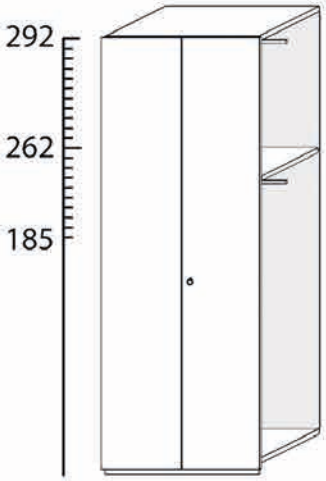

Фасад без декора
Ручка: Push-pull

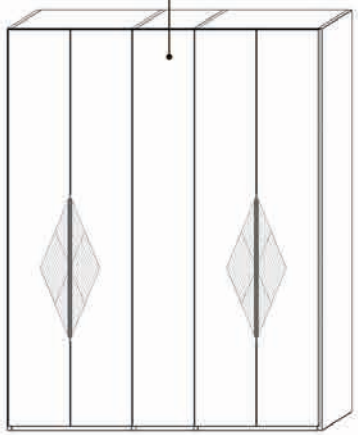

CONTROLUCE

Толщина фасада:

Размеры угловых модулей:

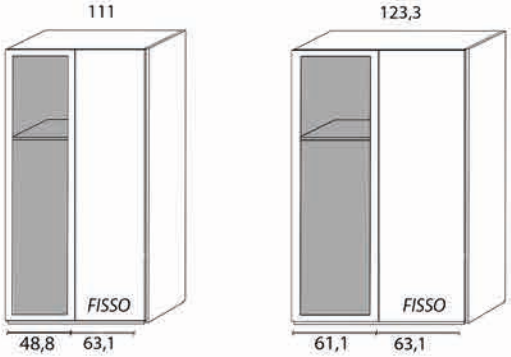

Угловое открытие фасадов:

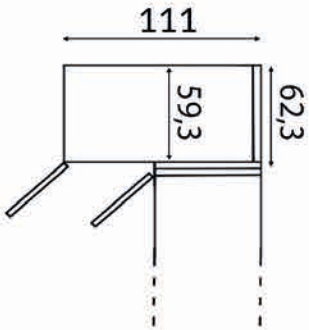

Виды модулей:

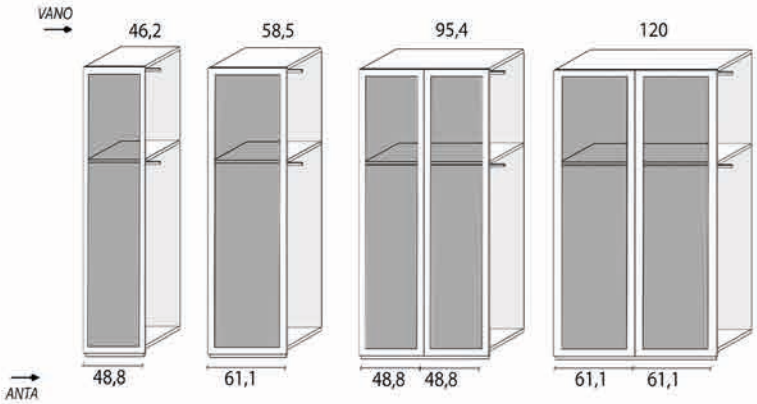

Высота модуля с деревянными боковинами: от 256 до 286 см.

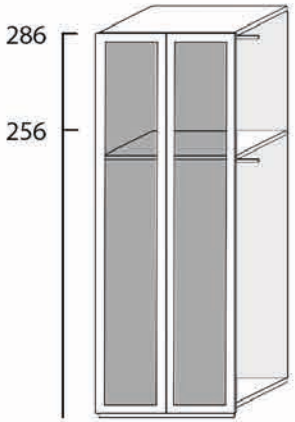

Высота модуля с алюминиевыми боковинами: от 262 до 292 см.

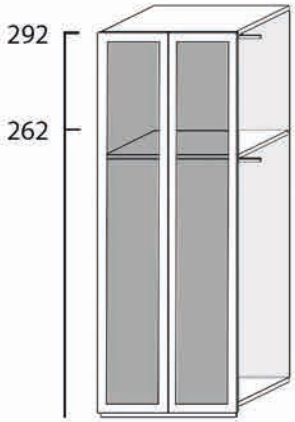

OFFSTONE

Толщина фасада:

Высота модуля: от 185 до 292 см.

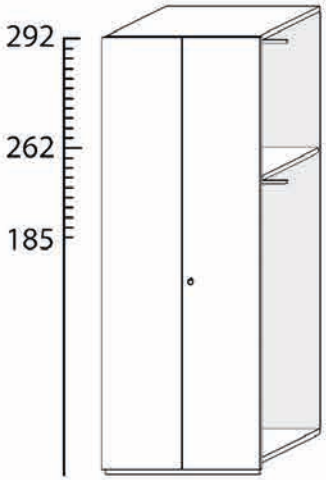

Виды модулей:

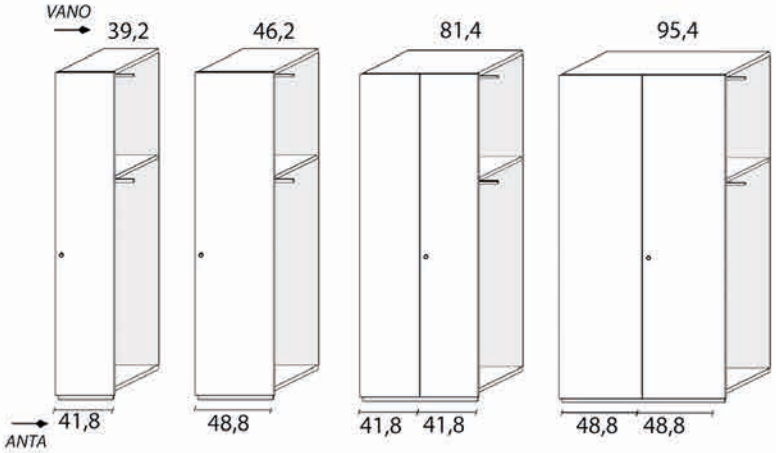

PORTRAIT

Отделка фасада:

Передняя часть длинной 61,1см

SEZIONE A

SEZIONE B

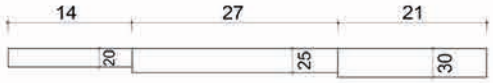

SEZIONE C

Передняя часть длинной 48,8см

SEZIONE A

SEZIONE B

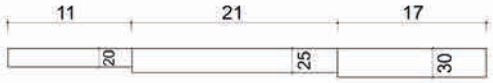

SEZIONE C

Высота модуля: от 185 до 292 см.

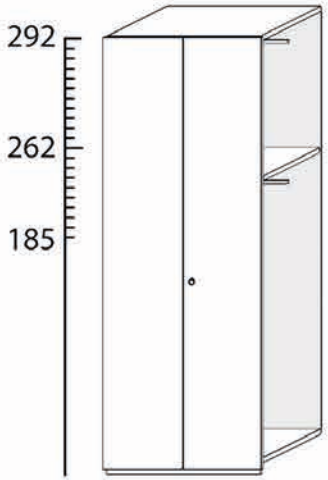

Виды модулей:

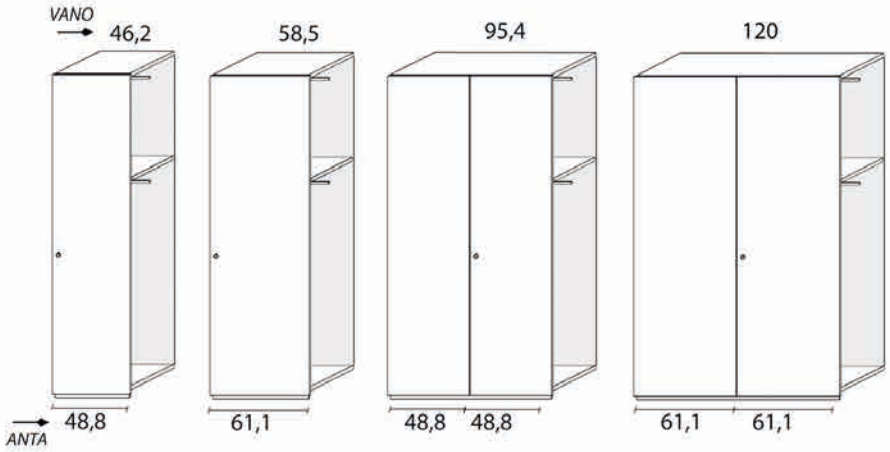

THRILL

Толщина фасада:

Размеры раздвижных фасадов:

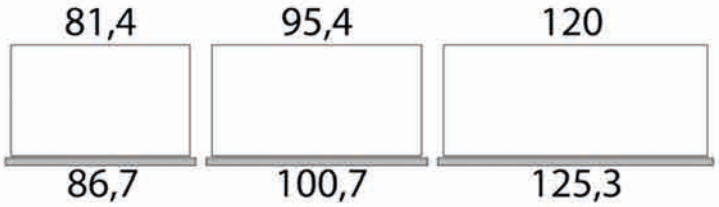

Высота модуля: от 185 до 262 см.

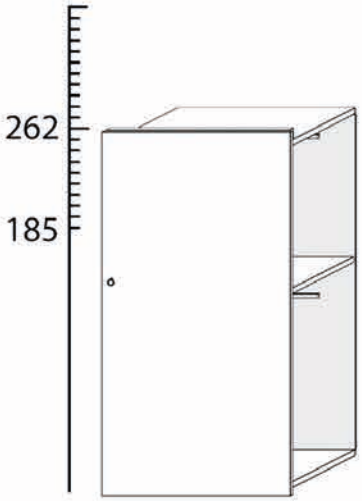

WING

Толщина фасада с ручкой:

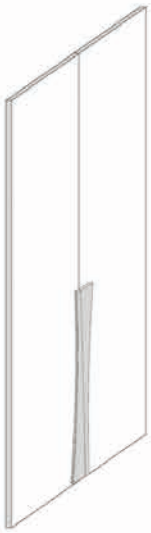

Высота модуля: от 185 до 292 см.

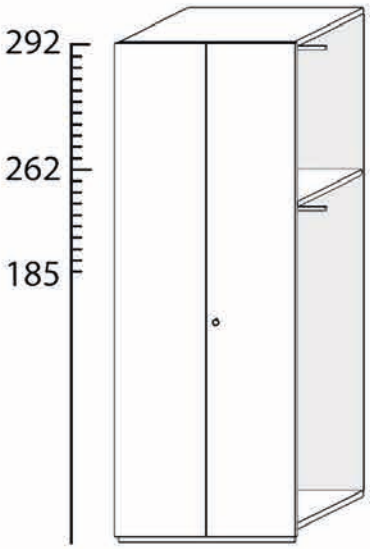

Виды модулей:

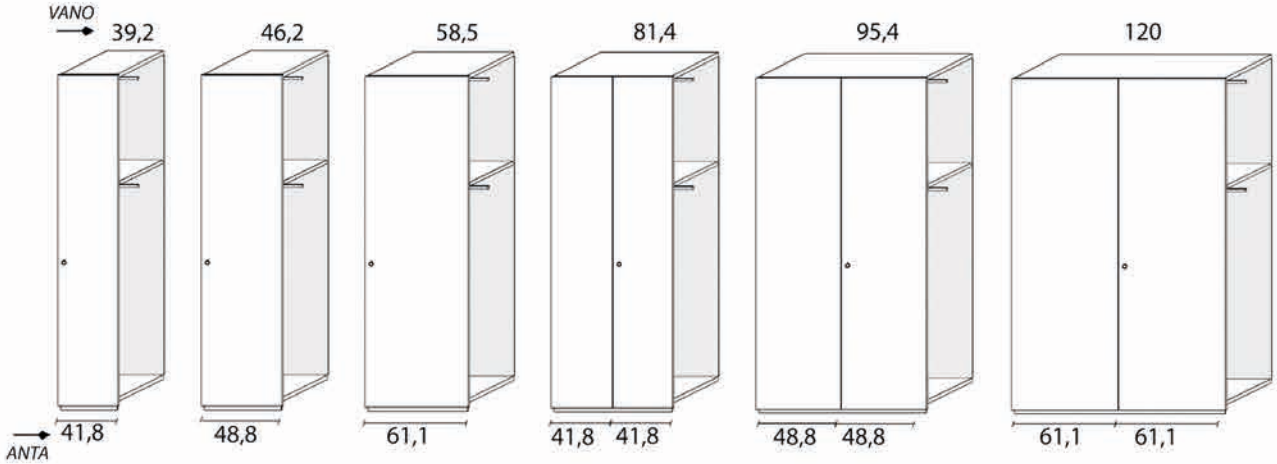

ВНУТРЕННИЕ АКСЕССУАРЫ

	Выдвижная вешалка для брюк Alt. **5,5**		Дополнительная полка Alt. **5,5**		Полка для украшений Alt. **6**		Полка для обуви Alt. **16**		Полка для предметов Alt.**70**	
					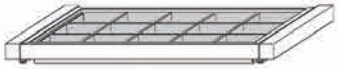					
ширина	*81,4*	***95,4***	*81,4*	***95,4***	*81,4*	***95,4***	*81,4*	***95,4***	*81,4*	***95,4***
Alluminio Brown	225	**240**	255	**270**	300	**315**	230	**240**	80	**80**

	Пантограф Larg. da **77** a **120**	Держатель для галстуков	Вешалка для одежды выдвижная	Зеркало на дверцу шкафа Alt. **144** Larg. **36**	Зеркало Alt. **195** Larg. **46**
Alluminio	230	65	65	65	90

MHC

MILANO HOME CONCEPT

Центральный офис в ЦД ARTPLAY

Москва, Нижняя Сыромятническая 10, ст.2, 1 этаж

milanohome-moscow.ru

mhc_russia

+7 499 110-08-80

info@milanohome-moscow.ru